Manuel d'utilisation
Brosse de désherbage

UB 7090 M-ABR

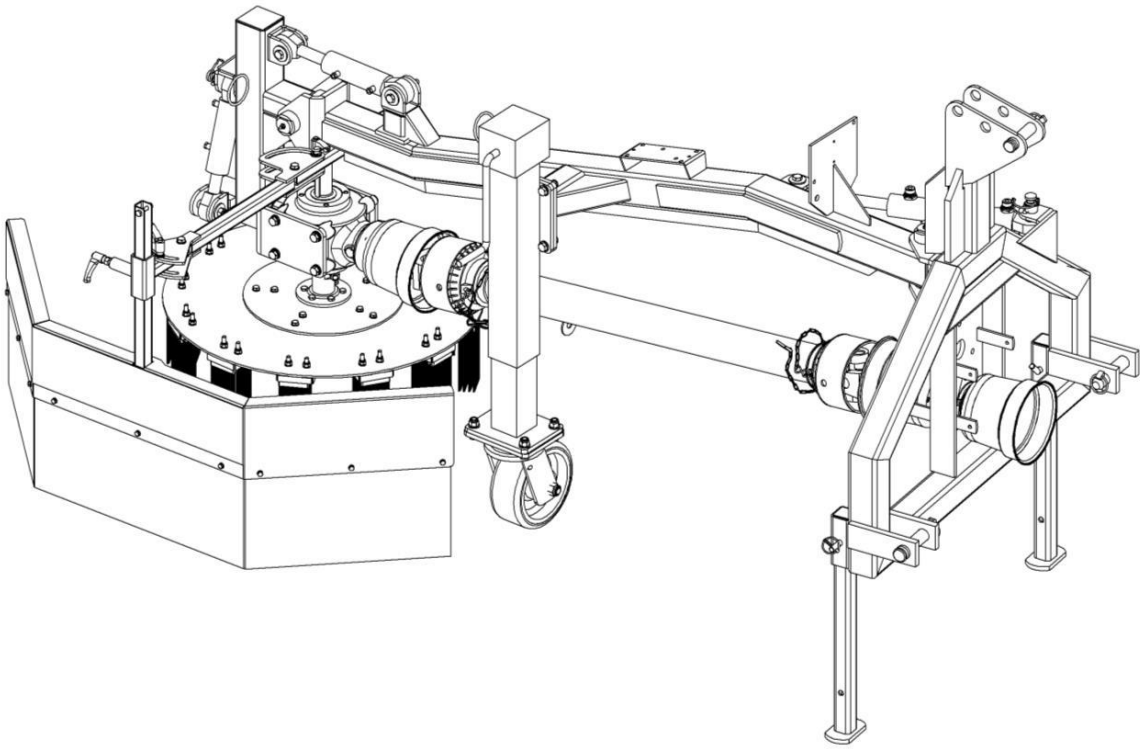

Ref. manuel: B00078	ap Mach.- N°.: 58646	Rev.: R00	Ed: 13.02.2017

Tel.: 05 53 50 75 27
Fax: 05 53 50 02 21
contact@kersten-france.fr
www.kersten-france.fr

TABLE DES MATIERES

1 PREFACE 5

2 SUR CE MODE D'EMPLOI 6

2.1 AVANT L'UTILISATION 6

2.2 NOTES RELATIVES A CE MODE D'EMPLOI 6

3 CONSIGNE DE SECURITE 7

3.1 INFORMATIONS GENERALES 7

3.2 DOMAINE D'UTILISATION 7

3.3 CONSIGNES GENERALES DE SECURITE ET PREVENTION DES ACCIDENTS 7

3.3.1 Règle de base 7

3.3.2 Zone de travail et danger 8

3.3.3 Avant de commencer le travail 8

3.3.4 Démarrage de la machine 9

3.3.5 Pendant l'utilisation 9

3.3.6 Arrêt de la machine 9

3.3.7 Pneumatiques et éléments vissés 9

3.3.8 Entretien, nettoyage et réparation 9

3.3.9 Moteur, carburant et huile 10

3.4 UTILISER LES PICTOGRAMMES 11

4 ELIMINATION 12

5 GARANTIE 12

6 DESCRIPTION 13

6.1 DESCRIPTION GENERALE DU LA BROSSE DE DESHERBAGE 13

7 MONTAGE INITIAL 13

7.1 ACCOUPLEMENT MECANIQUE 13

7.2 RACCORDEMENT DES FLEXIBLES HYDRAULIQUES 13

8 UTILISATION 14

8.1 REGLAGE DU BALAI-BROSSE 14

8.1.1 Généralités 14

8.1.2 Réglage de l'inclinaison de la tête de brosse 14

8.2 8.2 REGLAGE DE LA BAVETTE ANTI-PROJECTION 14

9 ENTRETIEN 15

9.1 INFORMATIONS GENERALES 15

9.2 ENTRETIEN QUOTIDIEN 15

9.3 ENTRETIEN APRES 50H OU UN ARRET PROLONGE 15

9.4 REMPLACEMENT D'ELEMENTS DE BROSSE 16

10 CARACTERISTIQUES TECHNIQUES 16

11 CE - DECLARATION DE CONFORMITE 17

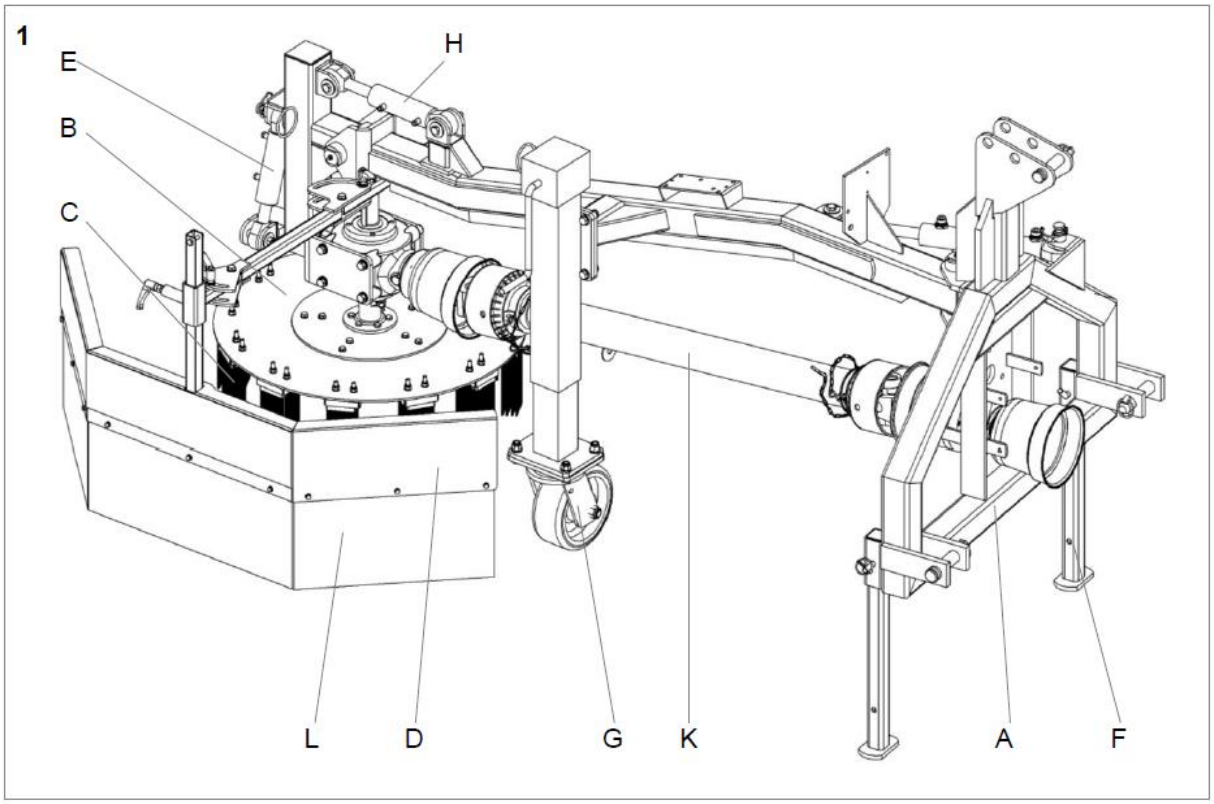
1
E
B
C
H
L
D
G
K
A
F

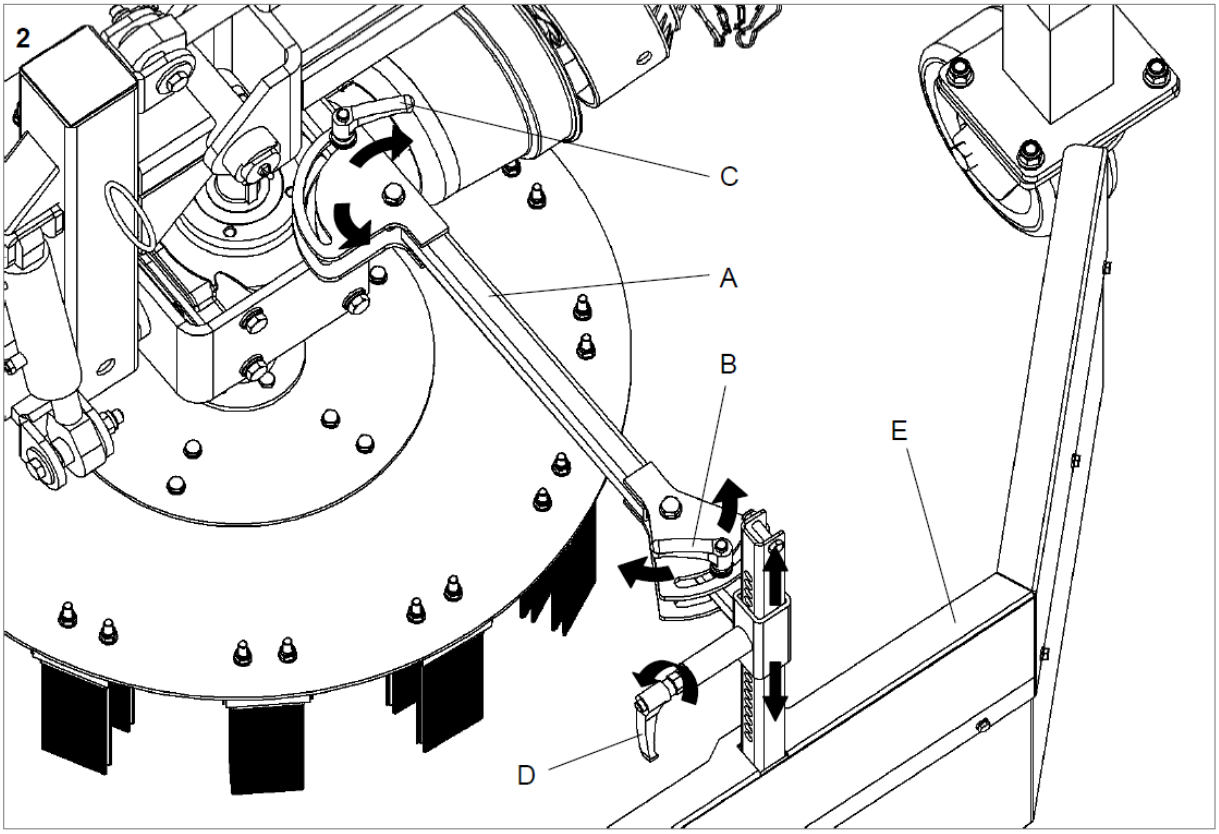
2
C
A
B
E
D

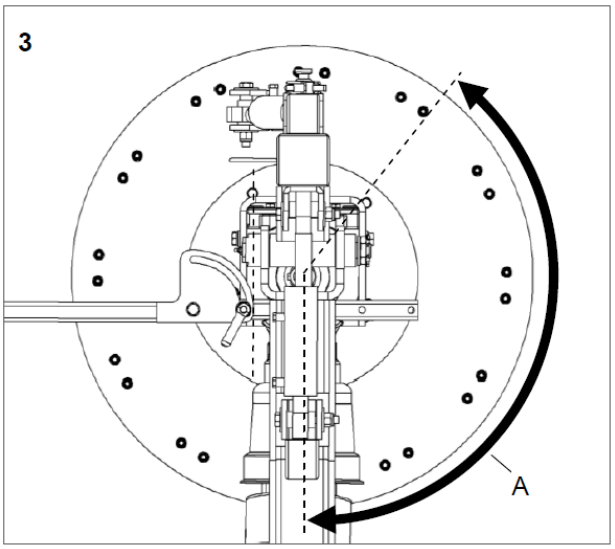
3
A

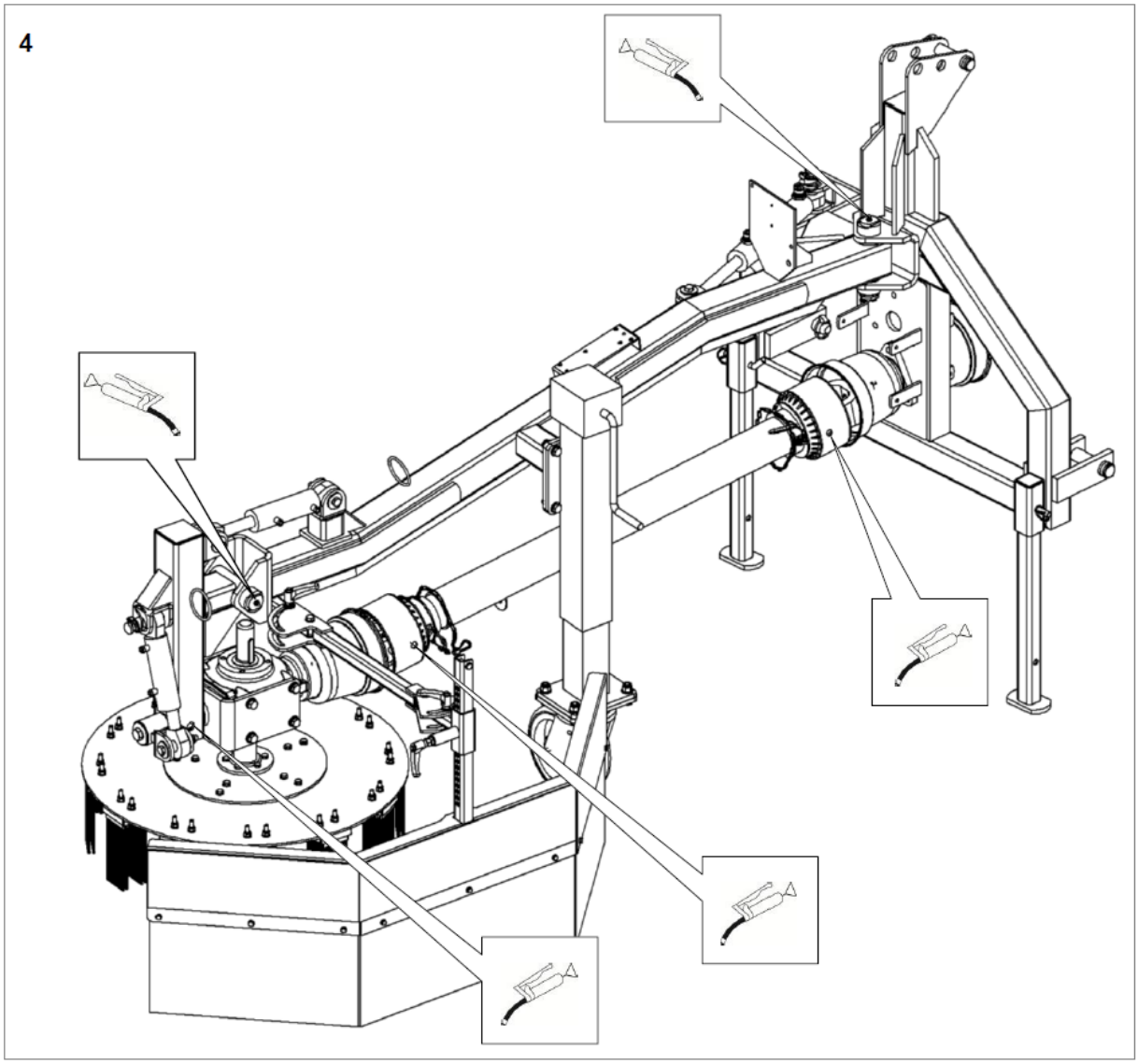
4

1 PREFACE

Cher cliente, cher client,

Je vous remercie d'avoir opté pour un produit de qualité de la société Kersten.

Ce produit a été fabriqué selon les procédés de production modernes et des mesures d'assurance qualité, parce que si vous êtes satisfait de votre produit, notre but est atteint.

Avant la première utilisation de cette machine lire entièrement et consciencieusement ces instructions.

Si vous ne comprenez pas tout ou partie de ce document, veuillez contacter votre revendeur ou directement le fabricant de la machine.

Gardez ce manuel à portée de main. Vous pouvez lire instructions et informations importantes si nécessaire ensuite.

Je vous souhaite beaucoup de satisfaction avec votre matériel Kersten

Dipl.-ing. (FH) Robert Bosch

R. Bosch

Directeur général

2 SUR CE MODE D'EMPLOI

Cette machine ou cet sont soumis à des améliorations techniques. Toutes les informations, illustrations et spécifications sont conformes au moment de la publication. Des changements dans le sens du progrès technique peuvent être à tout moment apportées par le fabricant.

Aucune réclamation ne peut être acceptée sur les données et illustrations dans ce manuel.

2.1 AVANT L'UTILISATION

- En raison des risques d'accidents importants pour les personnes utilisant des équipements de travail automoteurs une formation par des personnes spécialisées et autorisés est obligatoire avant la mise en service initiale de l'unité de travail Kersten.
- Vous pouvez vous familiariser avec ses fonctionnalités de base et sa maniabilité en choisissant un terrain plat et libre d'obstacle pour votre premier utilisation.
- Réduire les risques d'accidents pour vous même ou un tiers!
- Pour renseignements supplémentaires et difficultés rencontrées, veuillez contacter le distributeur, importateur ou le fabricant directement.
- Dans tous les cas, lisez les consignes de sécurité dans les pages suivantes !
- N'oubliez pas de lire attentivement avant les instructions!
- Passer toutes les consignes de sécurité à d'autres utilisateurs!

2.2 NOTES RELATIVES A CE MODE D'EMPLOI

Liste à puces marquées par des points.

Exemple:

- Texte
- Texte

Instructions marquées selon leur ordre d''exécution.

Exemple:

1) Texte
2) Texte

Ce manuel référence les différents chapitres, les illustrations et leurs composants. Les illustrations sont numérotés 1, 2, 3, etc. et les composantes A, B, C etc.

Exemple:

La référence au composant C sur la figure 2 est notée (fig. 2: C).

3 CONSIGNE DE SECURITE

Les consignes données dans ce manuel ne peuvent couvrir toutes les possibilités. Il va sans dire que le bon sens et prudence sont des facteurs qui doivent être utilisés par toute personne qui utilise la machine.

Pour minimiser les risques d'accidents, liser attentivement les sous-chapitres suivants.

3.1 INFORMATIONS GENERALES

- Ce symbole indique un avertissement. Avec le non-respect des instructions de ce manuel des blessures graves et / ou des dommages peuvent en résulter.
-
- Le mode d'emploi et les consignes de sécurités doivent être lus attentivement avant de commencer à utiliser la machine.

3.2 DOMAINE D'UTILISATION

- Ce porte-outil mono-essieu de type poussé, avec sa brosse de désherbage, est conçu pour éliminer les mauvaises herbes et la mousse dans le milieu urbain
- Tout autre usage est incorrect et le fabriquant ne peut pas être tenu des dommage en résultant. Seul l'opérateur en support le risque.
- La conformité des opérations prescrites par les fabricant, de maintenance et de réparation doit être respectée.
- L'utilisation de la machine, son entretien et sa réparation doivent être uniquement fait par du personnel formé et informés des risques.
- Les consignes de prévention des accidents, les règles d'hygiène et de sécurité sont à respecter.
- Toute modification non autorisée de la machine conduisent à l'exclusion de la responsabilité du constructeur pour les dommages qui pourraient en résulter.

3.3 CONSIGNES GENERALES DE SECURITE ET PREVENTION DES ACCIDENTS

3.3.1 Règle de base

- Outre les instructions de ce manuel, observer les règles de sécurité généralement applicable sur la prévention des accidents!
- Ne pas laisser une personne de moins de 16 and utiliser la machine, même sous la surveillance d'un adulte.
- Seul le personnel ou personnes formés peuvent utiliser cette machine!
- Les règles de circulation sur la voie publique sont à respecter!
- Cette machine n'est pas destinée au transport public.
- Les pièces en rotation peuvent causer de graves blessures. L'opérateur doit veiller à ce qu'aucune personne ou animal n'entre en contact avec ces pièces..

- L'opérateur doit porter des vêtement ajustés et de bonne chaussures ou bottes de sécurité!
- Le travail ne doit se faire que dans de bonnes conditions de lumières et visibilité!
- Dans les zones à visibilité réduite, arrêter la machine et vérifier qu'aucune personne ne se trouve dans la zone de danger.
- Les signes d'alerte et d'information fournissent des informations importantes pour un fonctionnement en toute sécurité. C'est la garantie de votre sécurité!
- Pour le transport dans un véhicule ou une remorque, la machine doit être à l'arrêt et le robinet d'essence fermé!
- Soyez prudent lors de la rotation ou de l'oscillation de l'outil, gardez une distance d sécurité!
- Soyez prudent avant d'intervenir sur la machine. Attendez l'arrêt complet!
- Certaines pièces peuvent provoquer des pincements ou des coupures!
- Le transport de personnes et d'objets est interdit!
- Les modification non autorisées sont interdites et mettent en danger la sécurité de fonctionnement de la machine!
- N'apportez aucune modification à la vitesse maximale à vide du moteur. Une vitesse élevée augmente le risque d'accidents.
- Avant chaque utilisation vérifier la machine pour une utilisation sure!
- Ne jamais modifier ou supprimer les équipements de protection!
- Ne jamais allez chez le réparateur ou à une inspection avec une machine non sécurisé!

3.3.2 Zone de travail et danger

- L'utilisateur est responsable des personnes se trouvant dans la zone de travail!
- Le stationnement de personnes dans la zone de danger de la machine est interdit. Zone de danger : rayon de 10 m.
- Avant le démarrage de la machine vérifier l'environnement immédiat. Prêter particulièrement attention aux enfants ou animaux et à une visibilité suffisante!
- Avant de commencer les travaux retirer tous les corps étrangers se trouvant dans la zone de travail.
- Lorsque vous travaillez dans des endroits étroits, une distance de sécurité doit être respectée pour éviter d'endommager la machine et les outils.
- Lorsque sur le travail sur voie publique vous approchez de carrefour, redoublez de prudence pour minimiser le risque de blessures à des tiers par des objets volants.
- Le travail sur la voie publique doit être fait après la mise en place de panneaux de signalisation.
- En raison du risque de blessures par objets lancés, des lunettes de protection sont nécessaires. Dans ce cas, des lunettes de sécurité approuvées sont celles qui répondent à la norme ANSI Z87. 1 pour les États-Unis ou EN 166 pour les pays de l'Union Européenne.

3.3.3 Avant de commencer le travail

- Avant de commencer à travailler, familiarisez-vous avec les différents organes et commandes ainsi qu'à leur fonction. Assurez-vous que les équipements de protections en présents et correctement positionnés. Lors de l'utilisation de la machine, c'est trop tard!
- Avant chaque utilisation, vérifiez la machine pour une utilisation en toute sécurité!
- Vérifiez le flexibles et raccords hydrauliques et remplacez-les n cas de fuite.

- Ne jamais faire fonctionner la machine avec les sécurités manquantes ou endommagées.
- Apprenez bien comment le moteur peut être rapidement et en toute sécurité arrêté.

3.3.4 Démarrage de la machine

- Lorsque vous démarrez la machine , toutes les commandes doivent être à l'arrêt!
- Le moteur ne doit jamais être démarrer dans un espace clos!
- Ne pas démarrer le moteur avant que l'outil ne soit attelé.
- Ne pas utiliser de liquide d'aide au démarrage lors de l'utilisation d'un Booster - Risque d'explosion!

3.3.5 Pendant l'utilisation

- Vérifiez qu'il n'y aucune personne ou véhicule en approche dans la zone de danger (10m).
- Ne jamais lâcher le pupitre de commande pendant la conduite!
- Ne jamais quitter le pupitre de commande sauf lorsque l'outil est à l'arrêt!
- Faire des réglages de l'outil pendant son utilisation est source d'accidents!
- Le transport et d'objets est interdit!
- Lorsqu'un corps étranger est entré dans l'outil, arrêter la machine, éteindre le moteur et retirer la clé de contact. Retirer l'objet avec outil approprié, avec délicatesse et précaution.
- Eteindre le moteur en cas de dommages sur la cellule motrice ou l'outil avant de réparer les dommages.
- En cas de vibrations importantes, arrêtez immédiatement le moteur et faites réparer par un spécialiste!

3.3.6 Arrêt de la machine

- Lorsque de l'arrêt de la machine pour stationnement, fermez le robinet d'essence (si possible)!
- Empêchez la machine de se déplacer à l'aide de cales ou du frein à main si il existe.
- Sécurisez la machine contre toute utilisation non autorisée!
- Mettez hors tension le moteur et si possible retirez la clé de contact ou la bougie!
- Ne jamais quittez la machine tant que le moteur est encore en fonctionnement!

3.3.7 Pneumatiques et éléments vissés

- Lorsque vous travaillez sur les roues, assurez-vous que la machine est à l'arrêt et ne risque pas de se déplacer!
- Vérifiez périodiquement le serrage des vis et écrous.
- La réparation des pneumatique ne peut être faite que par des professionnels avec des outils adaptés!
- Une pression de gonflage trop élevée peut provoquer une explosion!
- Vérifiez régulièrement la pression de gonflage!

3.3.8 Entretien, nettoyage et réparation

- Ne jamais effectuer de travaux d'entretien ou de nettoyage avec le moteur en marche!
- Toujours ôter la bougie avant d'intervenir sur le moteur.
- Pour la maintenance et l'entretien de la brosse de désherbage vous ne devez effectuer que les taches décrites dans ce manuel.
- L'entretien, le nettoyage et la réparation ne peuvent être effectués uniquement lorsque la brosse et le moteur soit à l'arrêt!
- Les équipements de protection et les outils de travail sont normalement soumis à l'usure, ils doivent être contrôlés régulièrement et remplacés si nécessaire.
- Les éléments endommagés de la brosse doivent être remplacés.
- Pour changer les éléments de brosses, utiliser les outils appropriés et portez des gants.
- N'utiliser que des pièces de rechange d'origine du constructeur. Elles correspondent aux exigences techniques et minimisent le risque d'accident!
- Ne jamais utiliser de nettoyeur haute pression sur les roulements, pièces en rotation, joints, moyeux etc. Après chaque nettoyage, graisser les points de graissage sous peine d'annulation de garantie!
- Vérifiez que les pièces mobiles sont libres et graissez si nécessaire!
- Après les opérations de nettoyage et d'entretien, remettre en place toutes les protections!
- Pour réduire les risques d'incendie, garder la machine propre!
- Le serrage des vis et écrous doit être régulièrement vérifiés.
- Des travaux réguliers d'entretien, nettoyage et réparation augmenteront la longévité de votre matériel!
- Avant tout travail de réparation, assurez-vous que le système hydraulique est dépressurisé, parce que des liquides sous pression peuvent pénétrer la peau et causer de graves blessures! En cas de blessures consulter immédiatement un médecin - risque d'infection!
- Les réparations doivent être effectuées uniquement par des professionnels.
- Les flexibles hydrauliques doivent être régulièrement vérifiés er remplacés en cas de blessure ou vieillissement. Après 6 ans d'utilisation, tous les flexibles doivent être remplacés (la date de fabrication est marquée sur le flexible).

3.3.9 Moteur, carburant et huile

- Avant de remplir le réservoir couper le moteur et retirer la clé de contact (si elle existe)!
- Le remplissage ne doit jamais être effectué dans la local fermé. Essuyez correctement et immédiatement tout débordement
- Huiles, carburants et filtre doivent être jetés séparément!

3.4 UTILISER LES PICTOGRAMMES

Les pictogrammes suivants sont destinés à rappeler à l'opérateur les actions et précautions à prendre avec cette machine.

Signification des pictogrammes:

Lisez et respectez le mode d'emploi avant toute utilisation

Lorsque le moteur tourne ne jamais retirer ou ouvrir les protections!

Suivre les instructions du manuels

.
Points de graissage!

Attendre que toutes les pièces mobiles soient à l'arrêt avant d'intervenir sur la machine

Danger de projections lorsque le moteur tourne

Gardez une distance de sécurité

Portez des lunettes de protections

4 ELIMINATION

L'équipement doit être éliminé conformément aux règlements applicables dans la ville ou le pays.

Selon les matériau, séparez les déchets dangereux des éléments recyclables.
La société Kersten GmbH n'assume aucune disposition.

5 GARANTIE

Le matériel est garantie par Kersten selon les termes ci-dessous, contre les défectuosités de construction et de montage et/ou des matériaux lorsqu'il est utilisé correctement et ce pendant une durée de 1 an à compter de la date d'achat du matériel. Cette garantie ne s'applique pas au moteur, ce dernier faisant l'objet de la garantie du constructeur du moteur (notice de garantie livrée avec la machine).
La garantie est limitée au remplacement des pièces, qui ont été reconnues défectueuses par Kersten.
Les pièces garanties doivent être retournées, soigneusement emballée, en port payé à Kersten pour inspection, réparation ou remplacement, accompagnée de la preuve d'achat de la machine.

Exclusion de garantie
L'exclusion de garantie sera effective dans les cas suivants :
Lorsque l'inspection des pièces endommagées ou défectueuses indiquent que la machine a été utilisée dans des conditions contraires à ce qui est décrit dans le présent manuel.
Lorsque la machine a été entretenue ou réparée par une personne ou une société non agréée par Kersten.
Lorsque la machine a été réparée sans utiliser les pièces d'origine fournies par Kersten
Lorsque le réglage de la vitesse maximale du moteur a été modifié.
Pièces d'usures (ex courroies, balai, brosse, etc.)
Aucune autre garantie ne sera appliquée à cette machine excepté la garantie légale pour vice caché.
Kersten ne pourra être tenu pour responsable des dommages ou frais occasionnés par la machine tels que :
frais de location de matériel
perte de chiffre d'affaires
Kersten n'assume aucune obligation et n'autorise personne à assumer d'autres obligations que celles contenues dans le paragraphe Garantie.

6 DESCRIPTION

6.1 DESCRIPTION GENERALE DU LA BROSSE DE DESHERBAGE

La brosse à mauvaises herbes consiste en une construction en acier avec un boitier renvoi d'angle sur lequel est monté le porte-outil, également appelé tête de brosse (1: B). La tête de brosse peut être équipée d'un brosses (1: 0) ou de torosn d'acier. Par la rotation de la tête de brosse et la propulsion du véhicule porteur, les mauvaises herbes sont raclées hors des joints et collectées par un dispositif de protection monté latéralement (1: D).

7 MONTAGE INITIAL

7.1 ACCOUPLEMENT MECANIQUE

- Respectez les consignes du mode d'emploi du véhicule porteur!
- Lors du couplage, il existe un risque de blessure, par exemple à travers des ecchymoses. Un soin particulier est requis!
- Respectez les points suivants lors de la fixation du matériel:
  1. Accrochez le cadre de fixation de la brosse de désherbage à l'attelage avant du tracteur et verrouillez-le.
  2. Réglez le tirant supérieur de sorte que la machine soit parallèle au sol.
  3. Faites glisser la prise de force sur la tige profilée du véhicule porteur et attachez la chaîne à la machine porte-objets pour empêcher la rotation de la protection de la prise de force. Si la prise de force est trop longue, elle doit être raccourcie par une personne qualifiée.
  4. Si nécessaire, fixez solidement le câble électrique de l'unité de commande au capot, de manière prolongée, sur le véhicule porteur.
  5. Insérez la fiche dans la prise à 3 broches du véhicule porteur.

7.2 RACCORDEMENT DES FLEXIBLES HYDRAULIQUES

- Avant de brancher les flexibles hydrauliques, assurez-vous que le système hydraulique du véhicule hôte n'est pas sous pression.
- Assurez-vous que toutes les connexions sont propres avant de vous connecter. Les contaminations dans l'huile hydraulique endommagent gravement le système hydraulique.
- Arrêtez le moteur!
- Déplacez les commandes hydrauliques d'avant en arrière pour réduire toute surpression.
- Enlevez les couvercles de protection des raccords et établissez le raccordement hydraulique.
- Pour une brosse à mauvaises herbes sans unité de commande, insérez les 6 raccords à emboîtement hydrauliques par paires dans l'unité de commande du véhicule porteur (seulement 2 raccords avec l'option ST-UB)
- Insérez les deux raccords à emboîtement hydrauliques dans le véhicule porteur pour le moteur de la brosse de désherbage..

8 UTILISATION

8.1 REGLAGE DU BALAI-BROSSE

8.1.1 Généralités

- La hauteur de travail de la tête de brosse est réglée via la roue de support arrière (1: G). La hauteur de travail dépend de la position de la tête de brosse (1: B) et du degré d'usure des brosses (1: C).
- La position de la tête dépend u. a. en fonction de la force de la croissance des mauvaises herbes. La zone de travail de la tête de brosse est illustrée à la figure (3: A). Une bonne performance est obtenue lorsque vue dans le sens du déplacement, la tête de la brosse est inclinée vers la droite et légèrement en arrière.
- Après la pluie ou un temps pluvieux, les résultats sont meilleurs.
- La vitesse de conduite dépend de la force et de la croissance des mauvaises herbes.

8.1.2 Réglage de l'inclinaison de la tête de brosse

- Le réglage de l'angle d'inclinaison de la tête de brosse se fait via les vérins hydrauliques (1: H et 1: E). Le vérin (1: E) fait pivoter la tête de brosse latéralement dans le sens du déplacement. Le vérin (1: H) fait pivoter la tête de la brosse vers l'avant ou vers l'arrière dans le sens du déplacement.

8.2 8.2 REGLAGE DE LA BAVETTE ANTI-PROJECTIONS

- La rotation de la tête de la brosse éliminera les matériaux tels que les mauvaises herbes, les roches et autres objets. Pour empêcher ce matériau de sortir de la zone de travail, une protection antiprojection latérale (1: D + L) est fixée à la machine.

Assurez-vous toujours que le pare-éclaboussures est réglé correctement pour éviter des blessures ou des dommages matériels à des tiers!

- Le réglage de la bavette anti-projections dépend du réglage de la tête de brosse et des conditions locales.
- La figure (2) montre les options de réglage. En desserrant le levier de serrage (2: C), le bras pivotant (2: A) peut être ajusté selon un angle. Il en va de même pour la bavette anti- projection (2: E), qui est réglée angulairement par le levier de serrage (2: B).
- Le volet en caoutchouc (1: L) de la protection anti- projection doit reposer légèrement sur le sol en position de travail. Lorsque vous réglez la protection anti- projection, procédez comme suit:

1. Tournez le levier de serrage (2: D) dans le sens des aiguilles d'une montre.
2. Tirez le levier de serrage
3. Réglez la hauteur
4. Relâchez le levier de serrage; assurez-vous qu'il s'engage dans un trou
5. Serrez le levier de serrage du côté droit

9 ENTRETIEN

9.1 INFORMATIONS GENERALES

- Respecter les règles de sécurité, qui sont répertoriés sous 3.3.7.
- Les vidanges d'huile moteur doivent être effectuée conformément aux recommandations du fabricant moteur
- Jeter séparément les huiles, carburants et filtres !
- La brosse de désherbage doit être soumis à un entretien régulier.
- Le non respect des consignes d'entretien peut endommager la machine et provoquer des blessures aux personnes. Avant chaque utilisation, vérifiez toutes les pièces relatives à la sécurité.
- Les opérations de réparation, d'entretien et nettoyage, ainsi que l'élimination des défauts de fonctionnement doivent être faites moteur arrêté, clé de contact ou bougie retirée ! Après avoir effectué ce travail, fixez à nouveau toutes les sécurités !
- Après les 5 premières heures de fonctionnement, vérifier toutes les vis et les boulons et resserrer si nécessaire.
- Vérifier les raccordements hydrauliques pour la première fois après 5 heures de fonctionnement.

En cas de fuite hydraulique, faites tomber la pression avant de procéder à un resserrage.

9.2 ENTRETIEN QUOTIDIEN

- Vérifiez l'usure des dispositifs de protection et des éléments de brosse et remplacez-les si nécessaire.
- Vérifiez que les éléments de la brosse sont bien serrés.
- Les éléments de brosse endommagés doivent être remplacés.
- Vérifier si la tête de brosse est exempte de débris enroulés.
- Vérifiez le bon fonctionnement des pièces en mouvement.
- Lubrifiez ou lubrifiez toutes les pièces mobiles.
- Vérifiez l'étanchéité des raccords hydrauliques avant chaque utilisation.
- Lubrifiez la prise de force conformément aux instructions du fabricant.
- Lubrifiez les graisseurs avant utilisation.
- Effectuez un test avant chaque utilisation.

9.3 ENTRETIEN APRES 50H OU UN ARRET PROLONGE

- A intervalle régulier et en début et fin de saison les pièces mobiles doivent être graissées
- Vérifiez le niveau d'huile de la boîte de vitesses. Dévissez la vis de commande avant de la boîte de vitesses. Le niveau d'huile doit être juste au-dessous de l'ouverture et, si nécessaire, complété avec de l'huile pour engrenages SAE 80W-90 ou de la graisse liquide.
- Le remplissage initial a été réalisé avec de la graisse fluide EP AVIALITH 000 EP.

9.4 REMPLACEMENT D'ELEMENTS DE BROSSE

- Le remplacement d'éléments de brosse ne doit être effectué que par une personne qualifiée.

10 CARACTERISTIQUES TECHNIQUES

Caractéristiques techniques			
Largeur de travail	Ø 80 cm	Ø 90 cm	Ø 110 cm
Nb d'éléments	24 brosses ou 22 torons sous gaine plastique	25 torons sous gaine plastique	30 torons sous gaine plastique
Type	Brosses avec fils et plats en acier ou torons sous gaine plastique	Torons sous gaine plastique	Torons sous gaine plastique
Entrainement	Mécanique par PDF	Mécanique par PDF	Mécanique par PDF
Attelage	3 points	3 points	3 points
Vitesse de brosse	360 tr/mn	360 tr/mn	360 tr/mn
Poids	A partir de 200 kg	A partir de 200 kg	A partir de 200 kg
Dimensions L x l x H	253 x 111 x140 cm	253 x 111 x140 cm	253 x 111 x140 cm
Puissance tracteur	60 à 100 CV	60 à 100 CV	60 à 100 CV

- Caractéristiques sujettes à changement -

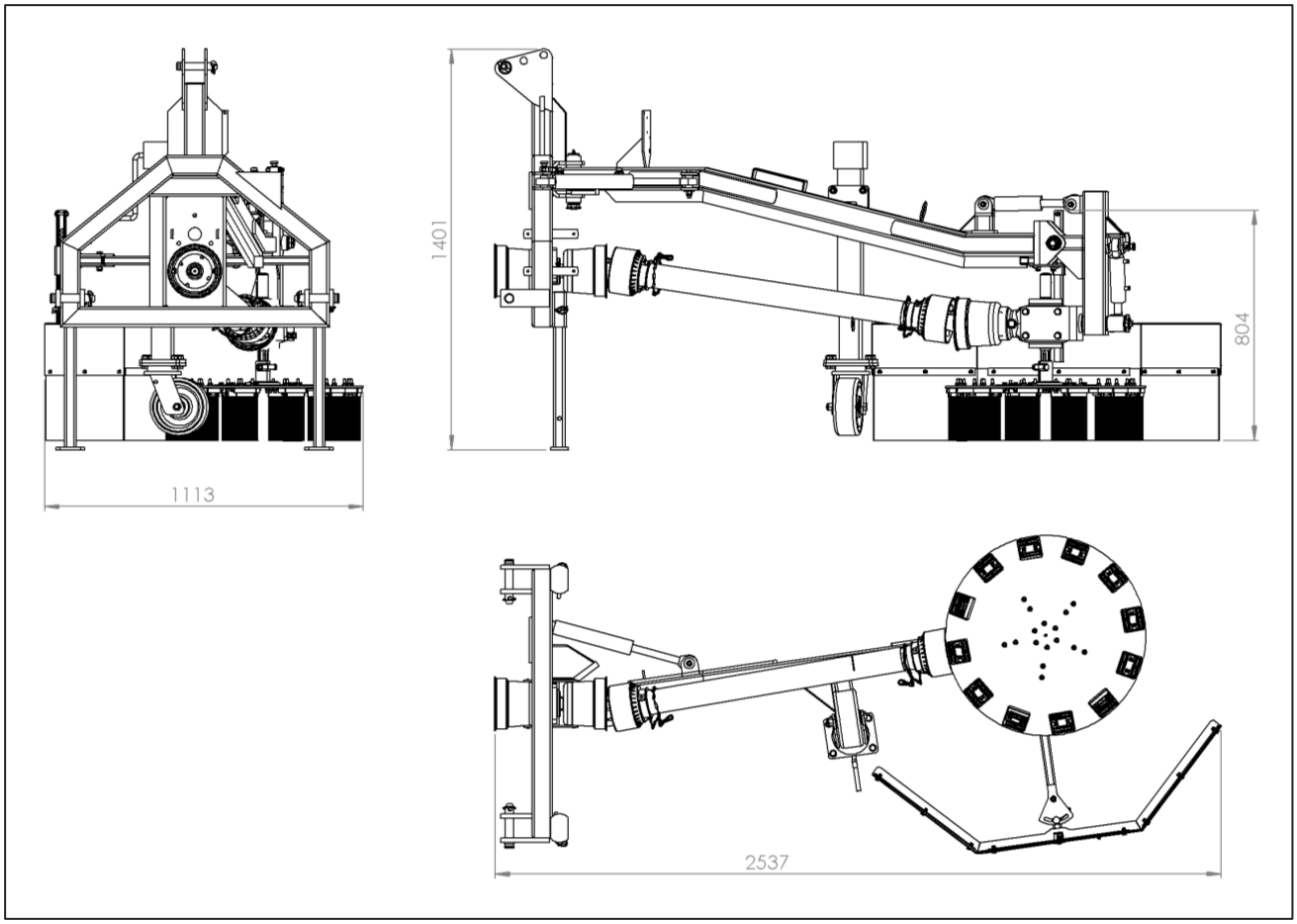

11 CE - DECLARATION DE CONFORMITE

CE Déclaration de conformité
EC Declaration Conformity
EG conformiteitsverklaring

D	F	G	N
Wir	Nous	We	Wij
Kersten Arealmaschinen GmbH Empeler Straße 95 D- 46459 Rees			
erklären, dass das Produkt	déclarons que le produit	herewith declare that the product	verklaren dat het produkt
Wildkrautbürste-hydraulisch	**Brosse désherbante – hydraulique**	**Weed brush - hydraulic**	**Hydraulische het kruidborstel van het spel -**
UB 7090 M-ABR			
mit allen einschlägigen Bestimmungen der EG-Maschinenrichtlinie 2006/42/EG in Übereinstimmung ist.	satisfait à l'ensemble de la directive machines 2006/42/CE.	fulfiles all relevant provisions of Directive 2006/42/EC.	voldoet aan alle toepasselijke bepalingen van EG-Machinerichtlijn 2006/42/EG.
Die Maschine ist auch in Übereinstimmung mit allen einschlägigen Bestimmungen der folgenden EG-Richtlinien:	Cette machine satisfait également à toutes les dispositions pertinentes des directives CE suivantes:	The machinery is also in compliance with all relevant provisions of the following EC directives:	De machine is ook in overeenstemming met alle toepasselijke bepaligen van de volgende EG- richtlijnen:
Weiterhin wurden folgende Normen angewendet:	En outre, les normes et spécifications techniques suivantes ont été utilisées:	The following harmonised standards apply:	Volgende geharmoniseerde normen warden gehanteerd:
EN ISO 12100 : 2010			
Herr	Monsieur	Mr.	De heer
Dipl. Ing. (FH) Robert Bosch Empeler Straße 95 D- 46459 Rees			
ist bevollmächtigt die technischen Unterlagen zusammenzustellen.	est autorisé à constituer la documentation Technique conformément à l'annexe VII A.	is authorised to compile the technical file according to Annex VII A.	is gemachtigd het technische dossier samen te stellen.
Rees, 14.02.2017 R. Bosch			
Geschäftsführer	Directeur	Managing Director	Bedrijfsleider

*** Fin de Document ***