KERSTEN France

# Engazonneuse

# RB700 HYDRO

# Manuel d'installation d'utilisation et de maintenance

KF2147 MM FR - BC

Machines après 06/2009

*KERSTEN France*

www.kersten-france.fr

## Table des matières

Généralités ..... 3
Caractéristiques techniques ..... 4
Consignes de sécurité ..... 5
Traitement des déchets ..... 6
Description de la machine ..... 7
Fonctionnement ..... 7
Mise en œuvre ..... 7
Mise en service et utilisation ..... 8
Mise en service ..... 8
Réglage du guidon ..... 8
Tableau de bord RB700 et RB1000 ..... 8
Prise en main: ..... 9
Conduite ..... 9
Réglage du rouleau enfouisseur ..... 9
Réglage de la quantité de semence ..... 11
Réglage du racleur ..... 12
Etalonnage de la machine ..... 13
Réglage de la quantité de semence : ..... 13
Maintenance ..... 14
Périodicité des maintenances ..... 14
Après chaque utilisation ..... 14
Avant chaque utilisation ..... 14
Une fois par mois ..... 14
Toutes les 50 heures ..... 14
Toutes les 100 heures ..... 14
Garantie ..... 15
Conformité CE ..... 16

## Table des illustrations

Photo 1 Réglage vitesse du rouleau enfouisseur ..... 9
Photo 2 Commande du rouleau enfouisseur ..... 10
Photo 3 Ouverture et fermeture du bac à semence ..... 11
Photo 4 Réglage de la quantité de semence ..... 11
Photo 5 Mise en place de la gouttière ..... 13
Photo 6 Verrouillage de la gouttière ..... 13

# Généralités

Nous vous remercions pour l'achat que vous venez d'effectuer et de la confiance que vous nous accordez.

Avant toute utilisation de votre machine, vous devez lire impérativement et conserver consciencieusement ce manuel qui peut vous être utile en toutes circonstances. Il contient des informations et des instructions importantes. Les énumérations sont représentées de la façon suivante:

- Texte
- Texte
- ..

Les opérations devant être réalisées dans un ordre précis sont indiquées comme suit:

1. texte
2. texte
3. ..

Dans le but d'assurer l'exactitude des informations contenues dans ce manuel, celui-ci a fait l'objet d'une procédure de révision et d'acceptation approfondie. Au moment de l'impression, les instructions ainsi que les descriptions qu'il renfermait étaient correctes. Toutefois, les modèles et manuels ultérieurs pourront être modifiés sans avis préalable. Kersten décline toute responsabilité en cas de dommages directs ou indirects découlant d'erreurs, d'omissions ou d'incohérences entre le manuel et le matériel.

Inscrivez ci-dessous le modèle et le numéro de série de votre machine.

MODELE : ……

N° DE SERIE : ……

Communiquez ces informations à votre revendeur pour être certains d'obtenir les bonnes pièces.

## Caractéristiques techniques

| | RB700 HYDRO |
|---|---|
| Moteur | Honda 4 Temps 6CV GX200 |
| Carburant | Sans plomb 95 ou 98 |
| Contenance | 3,1 Litres |
| Huile | 0,5 litres SAE10W40 |
| Transmission | Hydrostatique |
| Vitesse | Avant: réglable de 0 à 4 km/h - Arrière: réglable de 0 à 4 km/h |
| Largeur de travail | 70 cm |
| Rendement | Max 2800 m2/H |
| Nb de rouleaux | 3 rouleaux ø25 cm entrainés par 3 moteurs hydrauliques |
| Réservoir d'huile hydraulique | 8,5 litres - Biodégradable type Biohyd SE-S 46 ou similaire |
| Dimensions L x l x H | 180 x 80 x 126 cm |
| Poids | 270 kg |

# Consignes de sécurité

**Ne jamais utiliser cette machine sans avoir lu préalablement le manuel utilisateur**

Ce pictogramme vous rappelle que vous devez impérativement lire ce manuel avant toute utilisation de cette machine.

Ce pictogramme vous rappelle que vous devez impérativement lire ce manuel et le manuel du moteur avant toute réparation de cette machine.

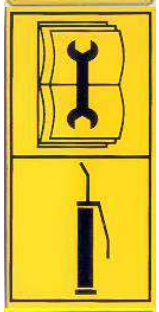

Le manuel vous indique les points de graissage

Attention aux projectionx, tenez vous à distance

Attention aux risques de blessures aux mains et pied, tenez-vous à distance

- Ne jamais autoriser une personne de moins de 16 ans se servir de la machine
- Ne laissez jamais des enfants ou des personnes non qualifiées utiliser la machine.
- N'utilisez jamais la machine à proximité de personnes, animaux ou objets susceptibles d'être atteints par des projections.
- Ne laissez ni personne ni animaux stationner dans l'aire de travail de l'utilisateur
- L'utilisateur doit impérativement porter des vêtements ajustés et des chaussures appropriées
- Ne jamais utiliser cette machine dans un local fermé
- Ne jamais mettre ses pieds ou ses mains à proximité des éléments en mouvement ou en rotation
- Ne jamais faire le plein d'essence lorsque le moteur est en fonctionnement. Attendre 5 minutes après son arrêt avant de remplir le réservoir
- Ne jamais utiliser la machine sans filtre à air
- Ne jamais laisser la machine seule lorsqu'elle est en fonctionnement
- Ne jamais parquer la machine sur un terrain en pente
- Ne jamais mettre autre chose que des semences dans le bac à semence
- Si vous devez intervenir sur la machine, stoppez préalablement le moteur, et retirez le fil de bougie.
- Ne jamais utiliser la machine sur des pentes supérieures à 10 degrés
- Contrôler régulièrement le tuyau d'essence, le remplacer s'il est craquelé ou percé.
- Lors du transport de la machine le rouleau enfouisseur doit toujours être verrouillé en position haute et arrêté

## Traitement des déchets

**Les déchets résultant de l'utilisation ou de la maintenance de la machine doivent être traités conformément aux dispositions en vigueur dans votre commune. Les sociétés Kersten GmbH et Kersten France SARL ne se charge pas d'enlèvement des déchets.**

# Description de la machine

## Fonctionnement

Le premier rouleau (rouleau grillagé) égalise les irrégularités du sol et prépare la terre pour la semence.
La semence est épandue sur le sol par les ouïes réglables de la trémie.
Les dents du rouleau hérisson enfouissent la graine dans le sol alors que la cage en mouvement autour de ce rouleau lisse la terre. Finalement les graines sont enfoncées en terre par le rouleau plombeur.

## Mise en œuvre

La propulsion de la machine est assurée par les rouleaux avant (grillagé) et arrière grâce aux moteurs hydrauliques insérés dans chacun de ces rouleaux

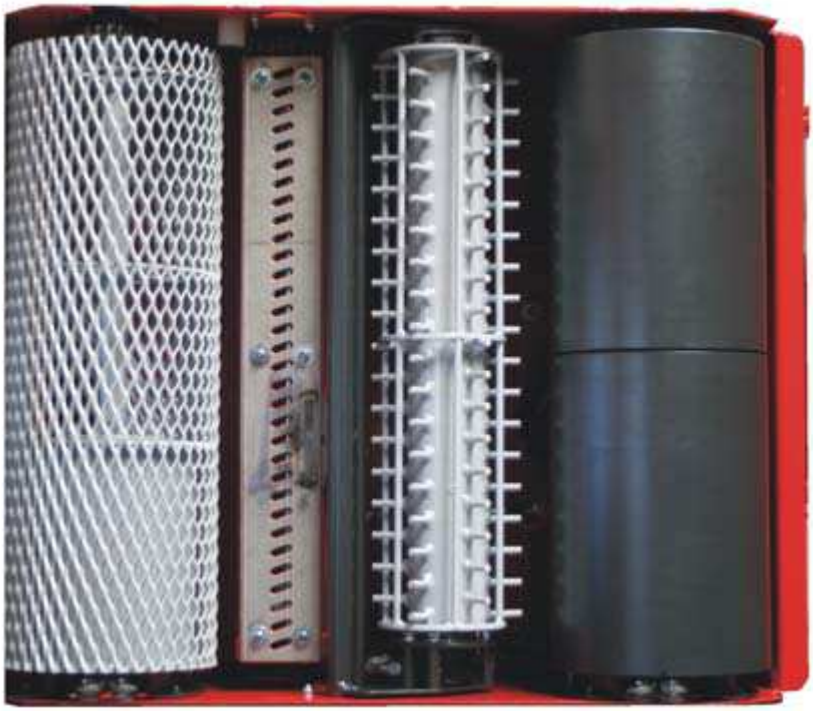

Dans les versions RB700 et RB1000, le rouleau arrière est composé de 2 demi-rouleaux entrainés mutuellement par une butée autorisant un débattement relatifs des 2 demi-rouleaux, facilitant la ainsi la rotation de la machine

La vitesse du rouleau hérisson (enfouisseur) peut être ajustée en continu car il dispose d'un moteur hydraulique distinct. Il peut également être mis hors circuit par une vanne à deux positions. La profondeur de travail du rouleau hérisson peut-être réglée par un levier situé en face avant avec 5 positions distinctes. Il peut également être laissé en position flottante pour pouvoir s'adapter aux irrégularités du sol

La trémie à semence est dotée d'une sortie basse avec des ouïes réglables depuis la manette située au tableau de bord et graduée de 0 à 100. Pour une sortie régulière, la semence est remuée en permanence au moyen d' un rouleau entrainée par une chaine

Pour éviter le collage de la terre sur terrain humide, le rouleau plombeur est équipé d'un racloir dont la pression d'appui peut être réglée par 2 goupilles (3 positions distinctes).

# Mise en service et utilisation

Les engazonneuses RB  sont des machines destinées aux professionnels des espaces verts et de l'horticulture, permettant de réaliser en un seul passage la préparation du sol, l'enfouissement de la graine et le tassement de la terre.

## Mise en service

Lors de la livraison de l'appareil les niveaux d'huiles pour le moteur et la boîte de vitesses hydrostatique ont été effectués; il est toutefois recommandé de les contrôler. Reportez vous si nécessaire au manuel du constructeur du moteur qui vous a été livré. Après remplissage du réservoir d'essence (SP95), la machine est prête à l'emploi.

## Réglage du guidon

La hauteur du guidon doit être réglée pour un confort optimal de l'utilisateur.

Pour cela desserrez les 2 vis repère 1, ôtez les 2 vis repère 2 et position le guidon à la hauteur voulue. Remettre les vis et les bloquer

## Tableau de bord RB700 et RB1000

1. Poignée homme mort
2. Réglage de l'ouverture du bac à semence
3. Accélérateur
4. Vitesse et sens de déplacement

## Prise en main:

Chaque utilisateur doit être en mesure d'utiliser la machine de façon confortable, sans contrainte pour son organisme.
Ceci commence par le réglage de la hauteur optimale du guidon. Pour ceci desserrer les écrous de verrouillage, positionner la poignée à la hauteur voulue et bloquer les écrous.
Ensuite :

- Contrôler le niveau d'huile
- Faire le plein d'essence (Sans Plomb 95)
- Ouvrir le robinet d'essence
- Vérifier que le rouleau enfouisseur est en position haute
- Enclencher le starter (sauf quand le moteur est chaud) et accélérer à fond.
- Mettre le contacteur Marche /Arrêt sur Marche
- Tirer doucement sur la corde du lanceur jusqu'à sentir une résistance puis tirer fermement sur la corde
- Dès que le moteur tourne, attendre quelques secondes puis supprimer progressivement le starter.

## Conduite

Pendant le déplacement de la machine, la poignée rouge située à gauche du guidon doit être maintenue appuyée en permanence.
Le sens et la vitesse de déplacement de la machine sont contrôlés par le levier situé à droite du tableau de bord. La vitesse est proportionnelle à l'amplitude du déplacement. La vitesse est réglable de 0 à 4 km/h

Le levier doit être poussé pour avancer et tiré pour reculer.

## Réglage du rouleau enfouisseur

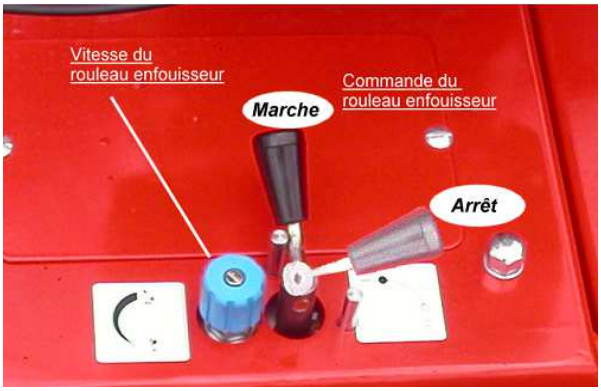

Photo 1 Réglage vitesse du rouleau enfouisseur

La mise en marche et l'arrêt du rouleau enfouisseur s'effectue en tournant le levier situé sur le côté droit de l'engazonneuse.
**L'arrêt du rouleau enfouisseur est obligatoire lors des opérations de chargement de la machine dans un véhicule pour éviter la détérioration du rouleau**.

La vitesse est réglée à l'aide du bouton moleté bleu.

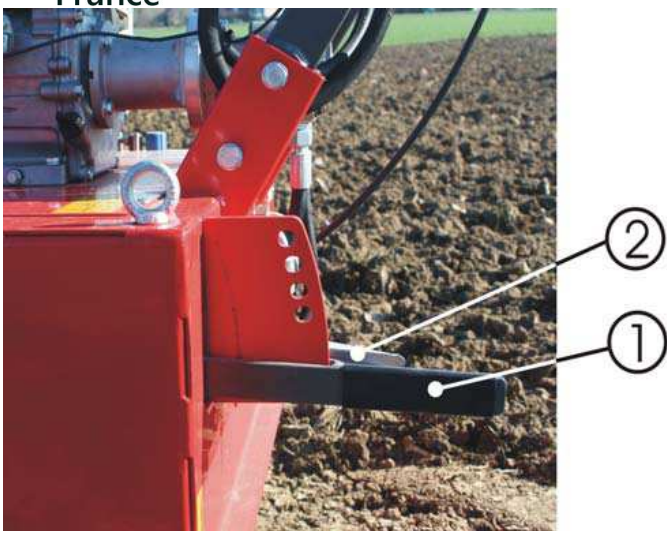


Photo 2 Commande du rouleau enfouisseur

Le réglage du rouleau enfouisseur se fait à partir du levier situé sur le devant.

Une série de trous permet de verrouiller le rouleau enfouisseur à différentes hauteurs. Lorsque le levier est verrouillé dans la position la plus basse le rouleau est relevé au maximum. Ceci est la position à utiliser pour le transport.

Lorsque le levier est verrouillé en position haute, le rouleau enfouisseur est dans la position la plus basse correspondant à une pénétration de 20 mm dans le sol.

Le rouleau peut également être mis en position flottante en libérant le système de verrouillage. En position Flottante, le rouleau enfouisseur n'appuie sur le sol que par son propre poids permettant ainsi un enfouissement plus léger de la semence. Ce réglage convient surtout avec les sols meubles et est à proscrire sur les terres lourdes et dures

## Réglage de la quantité de semence

Le levier de commande situé au tableau de bord permet d'ouvrir ou de fermer le bac à semence. Lorsqu'il est complètement poussé la grille de la trémie est fermée. En position travail, le levier est tiré pour avoir la quantité de semence souhaitée.
La quantité de semence est contrôlée par le bouton moleté dont on peut modifier la position sur l'échelle graduée, ce qui a pour effet de modifier les ouvertures de la grille du semoir et de contrôler l'écoulement de la semence (voir chapitre Etalonnage)

Compte tenu du fait qu'il existe une grande variété de semences avec des tailles et des poids différents, il est impossible d'avoir une échelle de réglage graduée en grammes / $m^2$. La grille de commande d'ouverture est donc équipée d'une échelle graduée qui permet de faire, après étalonnage de faire une correspondance entre chaque graduation et la quantité de semence utilisée.

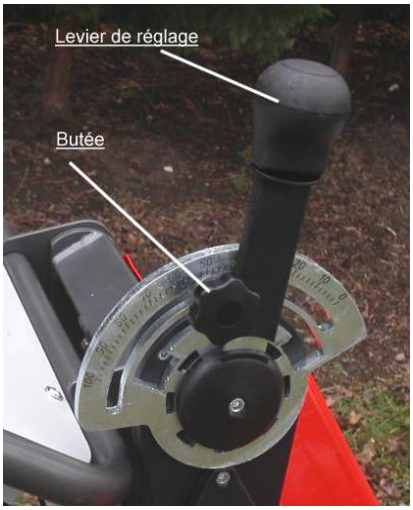

Photo 4 Réglage de la quantité de semence

Photo 3 Ouverture et fermeture du bac à semence

Une butée réglable permet de retrouver rapidement un réglage même après fermeture du bac.

## Réglage du racleur

Pour éviter l'encrassement du rouleau arrière, un racleur appui sur ce dernier par l'intermédiaire de ressorts dont la pression peut être réglée par 2 tirettes bloquée par une goupille dans 3 positions différentes
En position basse, le racleur appui sur le rouleau par son propre poids. Ce réglage convient pour les terres légères et sèches.
Les positions supérieures permettent de comprimer les ressorts d'appui. Ces réglages sont à utiliser pour les terres plus lourdes et plus humides.

# Etalonnage de la machine

Compte tenu du fait qu'il existe une grande variété de semences avec des tailles et des poids différents, il est impossible d'avoir une échelle de réglage graduée en grammes / $m^2$. Il est donc nécessaire d'effectuer pour chaque type de semence, un étalonnage de la machine pour savoir à quelle position de l'échelle de réglage correspond la densité de semence souhaitée. L'étalonnage doit donc être effectué par tentatives successives.

Le réglage de la quantité de semence s'effectue par un système d'ouvertures qui peuvent être plus ou moins obturées.

**Réglage de la quantité de semence :**

1- Assurez-vous préalablement que

1. le rouleau enfouisseur est relevé et verrouillé
2. le moteur à l'arrêt
3. l'ouverture du bac à semence est fermée

2- Mettez en place la gouttière permettant de récupération des graines (voir Photo 5 Mise en place de la gouttière) et vérifier son verrouillage (voir Photo 6 Verrouillage de la gouttière). **Attention, un mauvais positionnement de la gouttière peut conduite à sa détérioration.**

3- Remplissez le réservoir de semence en quantité suffisante.

5- Positionnez la butée du levier de réglage de quantité de semence en position médiane: 50 (voir page 11)

6- Démarrez le moteur et amenez-le à son régime nominal de fonctionnement

7- Enclenchez simultanément la marche avant et l'ouverture du bac. Parcourez une distance de 7,7m soit 10 tours de rouleaux et refermez aussitôt l'ouverture du bac à semence.

8- Cette distance de 7,7 m correspond à 3,5m² pour la RB500, 5,2m² pour la RB700 et 7,5 m² pour la RB1000

9- Arrêtez le moteur.

9- Retirez la gouttière de capture et pesez la quantité de semence.

10- En divisant le poids de la semence par la surface parcourue vous obtiendrez le poids de semence par m². Par exemple un poids de semence de 300 gr pour une RB1000, correspondra à 40 gr/m².

Si la quantité de semence est trop importante alors réduisez l'ouverture des ouïes. Si elle est trop faible alors ouvrir d'avantage les ouïes.

Répétez ensuite la procédure à partir de l'étape 4 jusqu'à obtenir la quantité souhaitée. Répéter l'opération pour chaque type de semence et noter les réglages.

Photo 5 Mise en place de la gouttière

Photo 6 Verrouillage de la gouttière

# Maintenance

**Toutes les opérations de maintenance doivent s'effectuer moteur arrêté et fil de bougie retiré lorsque ces opérations concernent le moteur ou la turbine.**

**Pour garantir votre sécurité, contrôlez systématiquement votre machine avant toute utilisation.**

## Périodicité des maintenances

### Après chaque utilisation

- Videz le bac à semence si la machine doit rester inutilisée plusieurs jours
- Nettoyez la machine en ôtant tous les déchets qui pourraient la corroder

### Avant chaque utilisation

- Contrôlez le niveau d'huile moteur
- Contrôlez le niveau d'huile hydraulique
- Nettoyez le filtre à air moteur

### Une fois par mois

- Graissez les différentes commandes

### Toutes les 50 heures

- Nettoyez la bougie
- Changez le filtre à air moteur

### Toutes les 100 heures

- Faites la vidange d'huile moteur
- Changez le filtre à huile hydraulique

# Garantie

## Domaine de couverture

Le matériel est garantie par Kersten selon les termes ci-dessous, contre les défectuosités de construction et de montage et/ou des matériaux lorsqu'il est utilisé correctement et ce pendant une durée de 1 an à compter de la date d'achat du matériel. Cette garantie ne s'applique pas au moteur, ce dernier faisant l'objet de la garantie du constructeur du moteur (notice de garantie livrée avec la machine).

- La garantie est limitée au remplacement des pièces, qui ont été reconnues défectueuses par Kersten.
- Les pièces garanties doivent être retournées, soigneusement emballée, en port payé à Kersten pour inspection, réparation ou remplacement, accompagnée de la preuve d'achat de la machine.

## Exclusion de garantie

L'exclusion de garantie sera effective dans les cas suivants :

- Lorsque l'inspection des pièces endommagées ou défectueuses indiquent que la machine a été utilisée dans des conditions contraires à ce qui est décrit dans le présent manuel.
- Lorsque la machine a été entretenue ou réparée par une personne ou une société non agréée par Kersten.
- Lorsque la machine a été réparée sans utiliser les pièces d'origine fournies par Kersten
- Lorsque le réglage de la vitesse maximale du moteur a été modifié.
- Pièces d'usures (ex courroies, filtres à air, câble de frein, bougies, etc.)

Aucune autre garantie ne sera appliquée à cette machine excepté la garantie légale pour vice caché. Kersten ne pourra être tenu pour responsable des dommages ou frais occasionnés par la machine tels que :

- frais de location de matériel
- perte de chiffre d'affaires

Kersten n'assume aucune obligation et n'autorise personne à assumer d'autres obligations que celles contenues dans le paragraphe Garantie.

## Conformité CE

La société

Kersten Machinen-Vertriebs Gmbh
Empeler Strasse 93-95
D-46459

Déclare que les machines

Type: **RB500 HYDRO, RB700HYDRO et RB1000 HYDRO**

Description: **Engazonneuses automotrices**

sont conformes aux exigences essentielles de sécurité décrites dans la directive européenne 89/392 sur la sécurité des machines ainsi qu'aux normes suivantes :

DIN EN ISO 12100-1 : 2004-04,
DIN EN ISO 12100-2 : 2004-04,
DIN EN ISO 13857 : 2008-06,
DIN EN ISO 14121-1 : 2007-12,

Rees, 01/09/2009

Dipl.-Ing. Georg Kersten
Managing Director

**Engazonneuse RB 700**
**C00138 AXX**

**Stand: 12.10.2009**

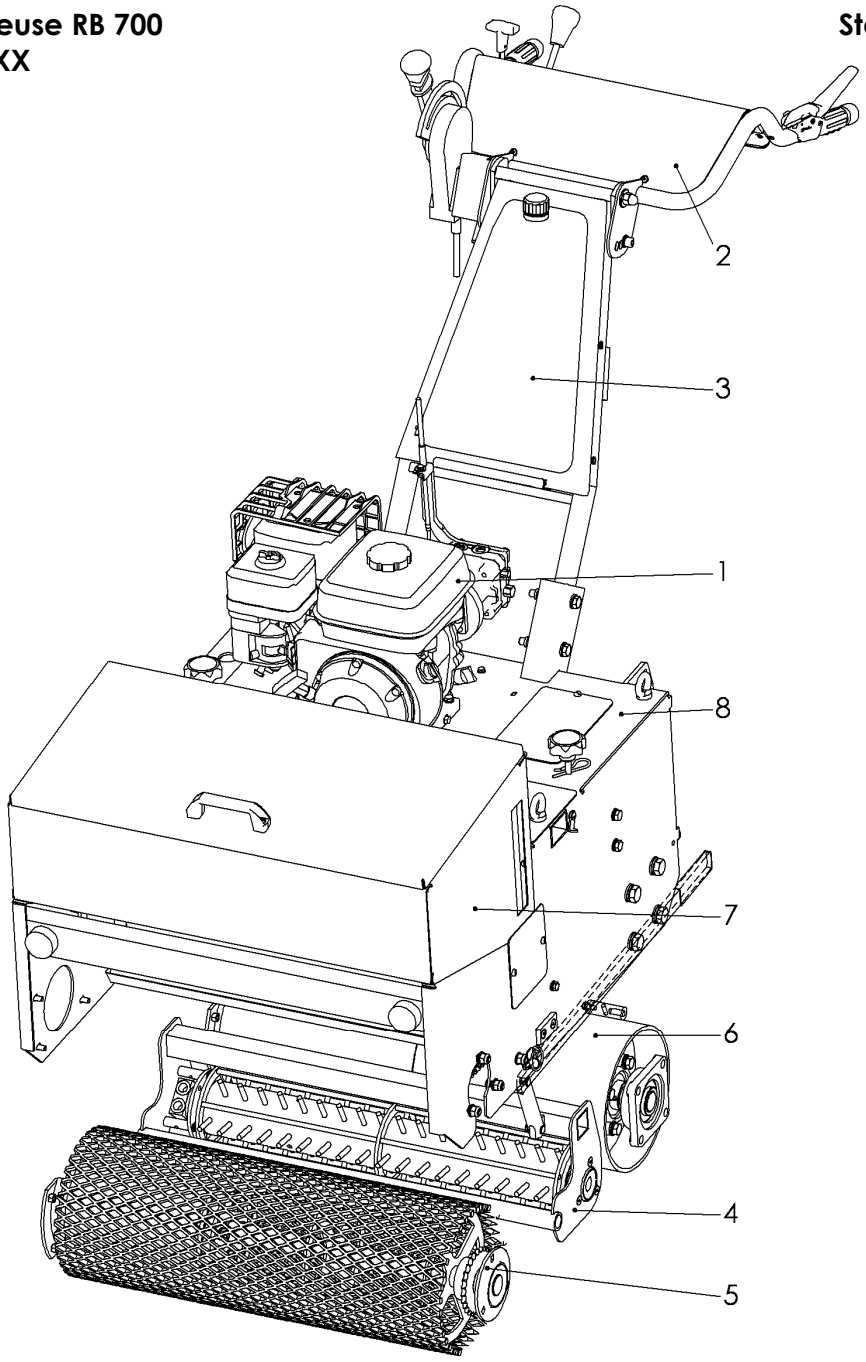


| Rep. | Référence. | Qté. | Désignation |
|---|---|---|---|
| 1 | C00142 | 1 | Moteur |
| 2 | C00131 | 1 | Console |
| 3 | C00001 | 1 | Guidon et réservoir |
| 4 | C00029 | 1 | Rouleau hérisson RB700 |
| 5 | C00026 | 1 | Rouleau grillagé RB700 |
| 6 | C00023 | 1 | Rouleau lisse RB700 |
| 7 | C00082 | 1 | Bac à semence RB700 |
| 8 | C00130 | 1 | Châssis RB700 |

**Vue d'ensemble RB 700** **Stand: 12.10.2009**
**C00157 AKX**

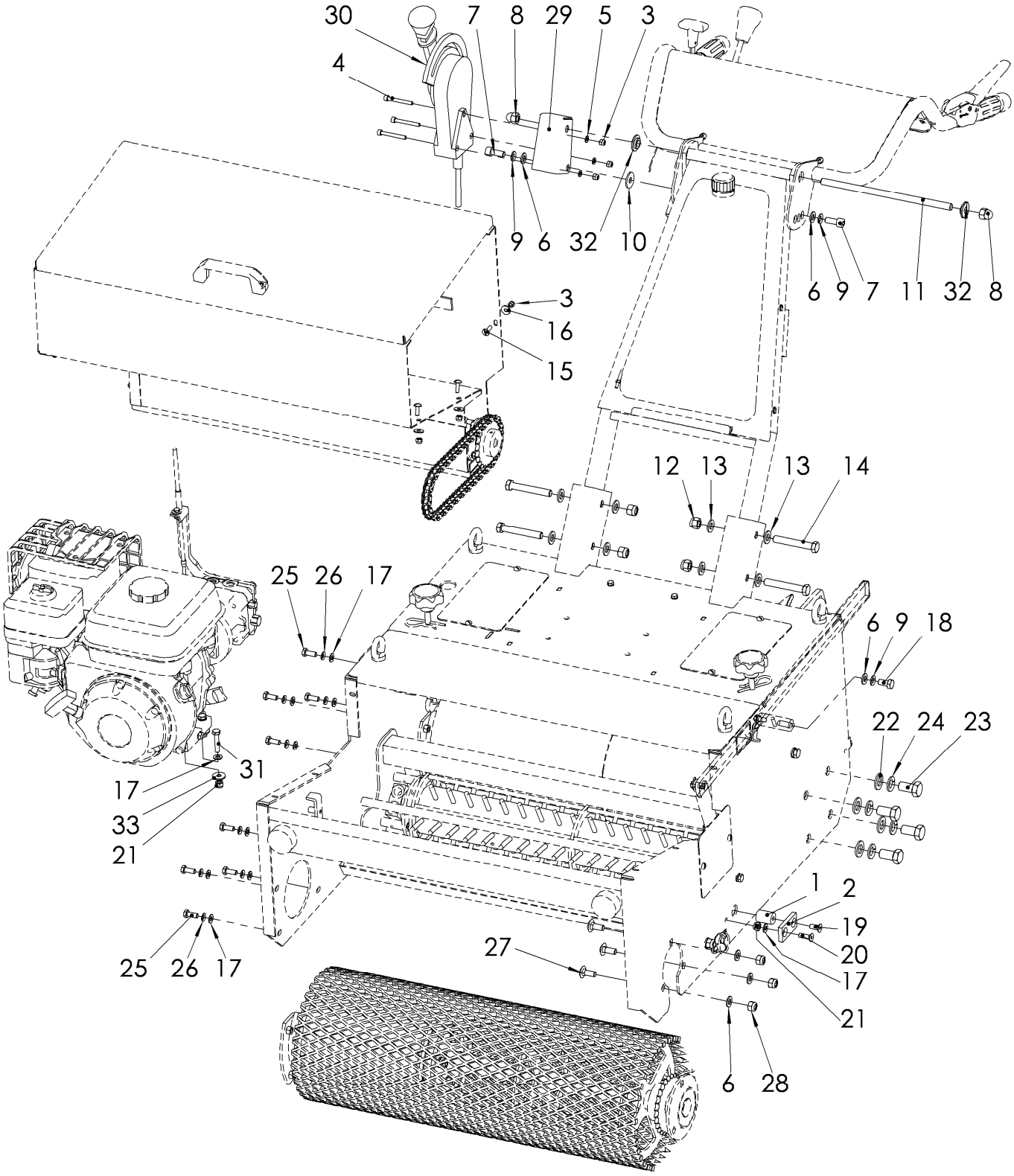

## Vue ensemble RB 700 Stand: 12.10.2009
## C00157 AKX

| Rep. | Référence. | Qté. | Désignation |
|---|---|---|---|
| 1 | 770 700 035 | 2 | Axe |
| 2 | 770 700 034 | 2 | Plaque |
| 3 | 900 006 002 | 9 | Ecrou frein |
| 4 | 901 806 050 | 3 | Vis TC |
| 5 | 905 106 000 | 3 | Rondelle |
| 6 | 905 110 000 | 6 | Rondelle |
| 7 | 901 810 025 | 2 | Vis TC |
| 8 | 900 012 003 | 2 | Ecrou borgne |
| 9 | 905 010 000 | 3 | Rondelle frein |
| 10 | 905 210 000 | 1 | Rondelle |
| 11 | 767 000 124 | 1 | Tige filetée |
| 12 | 900 012 002 | 4 | Ecrou frein |
| 13 | 905 112 000 | 8 | Rondelle |
| 14 | 901 012 080 | 4 | Vis TH |
| 15 | 903 606 020 | 6 | Vis |
| 16 | 905 206 018 | 6 | Rondelle |
| 17 | 905 108 000 | 14 | Rondelle |
| 18 | 901 010 020 | 1 | Vis TH |
| 19 | 901 208 020 | 2 | Vis TC |
| 20 | 901 208 025 | 2 | Vis TC |
| 21 | 900 008 002 | 6 | Ecrou frein |
| 22 | 905 116 000 | 4 | Rondelle |
| 23 | 901 016 030 | 4 | Vis TH |
| 24 | 905 016 000 | 4 | Rondelle frein |
| 25 | 901 008 020 | 8 | Vis TH |
| 26 | 905 008 000 | 8 | Rondelle frein |
| 27 | 901 910 025 | 3 | Vis |
| 28 | 900 010 002 | 3 | Ecrou frein |
| 29 | 770 700 046 | 1 | Support |
| 30 | 940 700 140 | 1 | Câble avec poignée |
| 31 | 901 008 040 | 4 | Vis TH |
| 32 | 767 000 121 | 2 | Entretoise |
| 33 | 905 208 025 | 4 | Rondelle |

**Châssis RB 700**
**C00130 AGX**

**Stand: 12.10.2009**

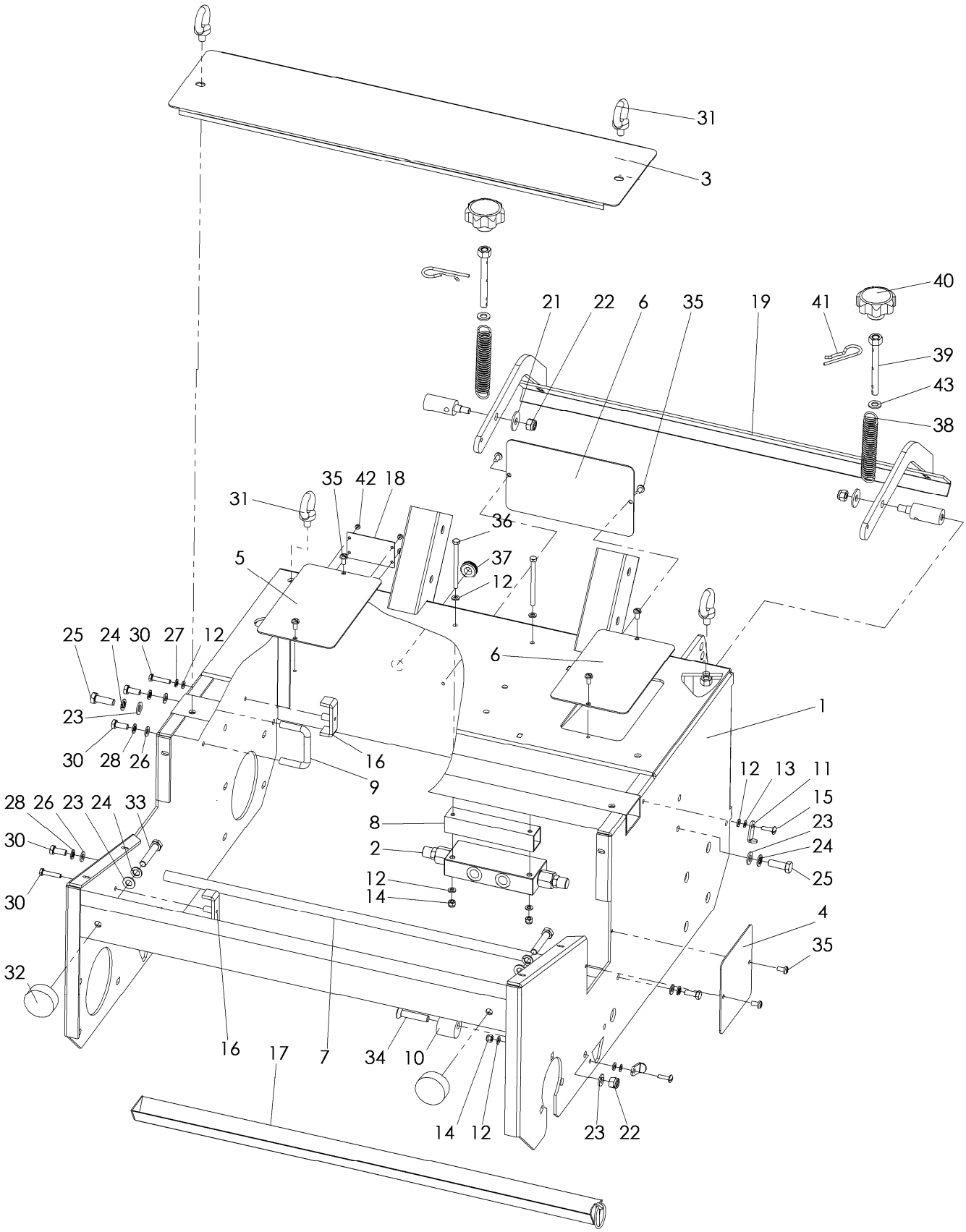

## Châssis RB 700
## C00130 AGX

**Stand: 12.10.2009**

| Rep. | Référence. | Qté. | Désignation |
|---|---|---|---|
| 1 | 770 700 001 | 1 | Châssis RB700 |
| 2 | 936 612 563 | 1 | Valve de freinage |
| 3 | 770 700 013 | 1 | Trappe de visite |
| 4 | 770 700 015 | 1 | Trappe de visite |
| 5 | 770 700 044 | 1 | Trappe de visite |
| 6 | 770 700 014 | 2 | Trappe de visite |
| 7 | 770 700 018 | 1 | Entretoise RB700 |
| 8 | 770 700 030 | 1 | Support |
| 9 | 770 700 032 | 1 | Fixation flexible |
| 10 | 770 700 040 | 1 | Tendeur de chaine |
| 11 | 770 700 017 | 2 | Verrou de gouttière |
| 12 | 905 106 000 | 10 | Rondelle |
| 13 | 905 406 000 | 2 | Rondelle élastique |
| 14 | 900 006 002 | 4 | Ecrou frein |
| 15 | 903 606 020 | 2 | Vis |
| 16 | 770 700 033 | 2 | Fixation flexible |
| 17 | 770 700 016 | 1 | Gouttière RB700 |
| 18 | 950 900 070 | 1 | Plaque constructeur |
| 19 | 770 700 012 | 1 | Racleur RB700 |
| 20 | 770 700 021 | 2 | Support |
| 21 | 905 210 000 | 2 | Rondelle |
| 22 | 900 010 002 | 3 | Ecrou frein |
| 23 | 905 110 000 | 5 | Rondelle |
| 24 | 905 010 000 | 4 | Rondelle frein |
| 25 | 901 010 030 | 2 | Vis TH |
| 26 | 905 108 000 | 4 | Rondelle |
| 27 | 905 006 000 | 2 | Rondelle frein |
| 28 | 905 008 000 | 4 | Rondelle frein |
| 30 | 901 008 020 | 4 | Vis TH |
| 30 | 901 006 030 | 2 | Vis TH |
| 31 | 902 010 025 | 4 | Vis |
| 32 | 911 210 028 | 2 | Butée caoutchouc |
| 33 | 901 010 055 | 2 | Vis TH |
| 34 | 901 210 050 | 1 | Vis |
| 35 | 903 920 612 | 8 | Vis |
| 36 | 901 006 085 | 2 | Vis TH |
| 37 | 908 706 652 | 1 | Passe-fils |
| 38 | 909 200 155 | 2 | Ressort |
| 39 | 770 700 049 | 2 | Axe |
| 40 | 941 410 031 | 2 | Bouton |
| 41 | 907 004 003 | 2 | Goupille béta |
| 42 | 908 040 060 | 4 | Rivet aveugle |
| 43 | 906 910 000 | 2 | Rondelle nylon |

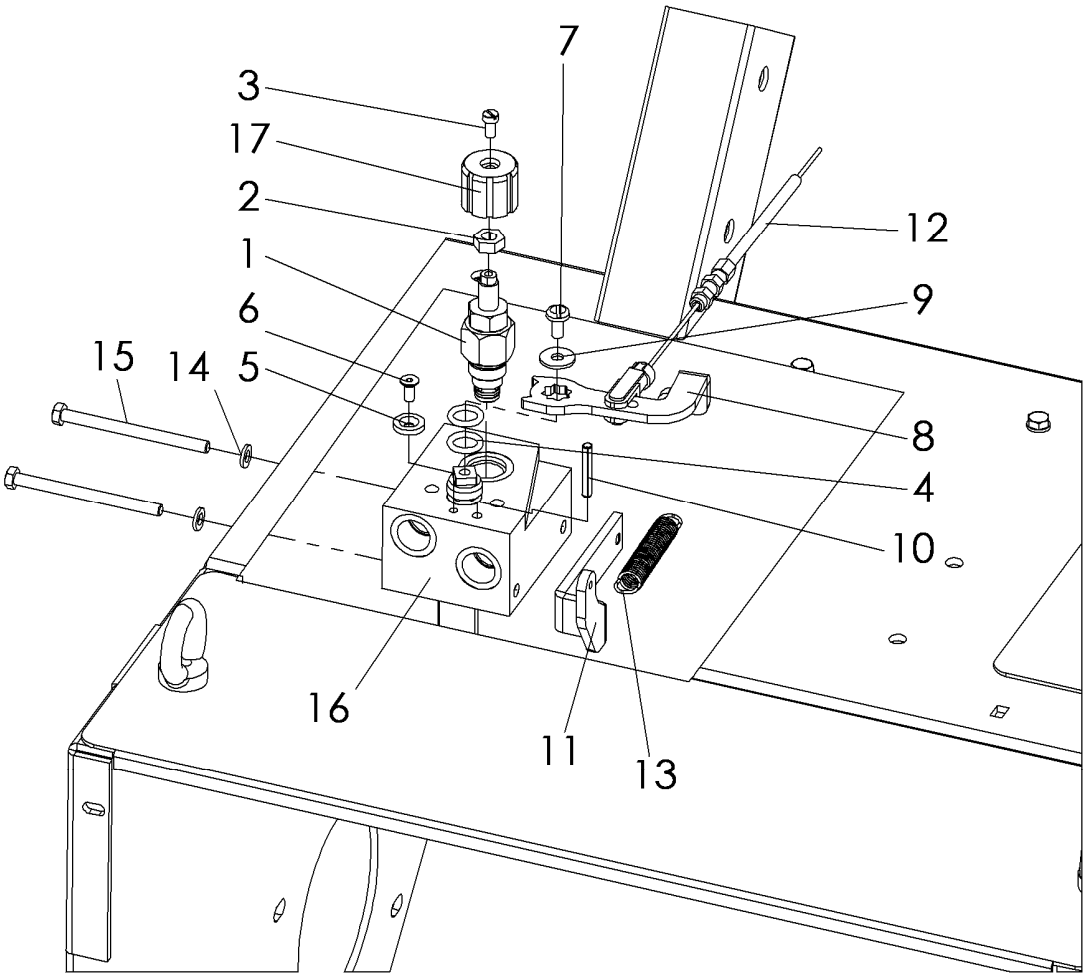


Eclaté 1 Contrôle rouleau hérisson C00485 AVX ed 20.01.10

| Rep | Référence | Qté | Désignation | Rep | Référence | Qté | Désignation |
|---|---|---|---|---|---|---|---|
| 1 | 936 203 001 | 1 | Cartouche | 9 | 905 206 018 | 1 | Rondelle |
| 2 | 900 005 001 | 1 | Vis | 10 | 907 350 030 | 1 | Goupille 5x30mm |
| 3 | 901 805 010 | 1 | Vis tête cylindrique | 11 | C00322 | 1 | Support |
| 4 | 937 125 031 | 1 | Jeu de joints | 12 | C00467 | 1 | Câble |
| 5 | 936 401 001 | 1 | Rondelle cuvette | 13 | 909 200 124 | 1 | Ressort Z-124FI |
| 6 | 901 205 012 | 1 | Vis | 14 | 905 106 000 | 2 | Rondelle |
| 7 | 903 920 612 | 1 | Vis | 15 | 901 006 080 | 2 | Vis TH6x80 |
| 8 | 769 300 010 | 1 | Biellette G | 16 | 770 700 038 | 1 | Boitier |
| | | | | 17 | 770 700 050 | 1 | Bouton moleté |

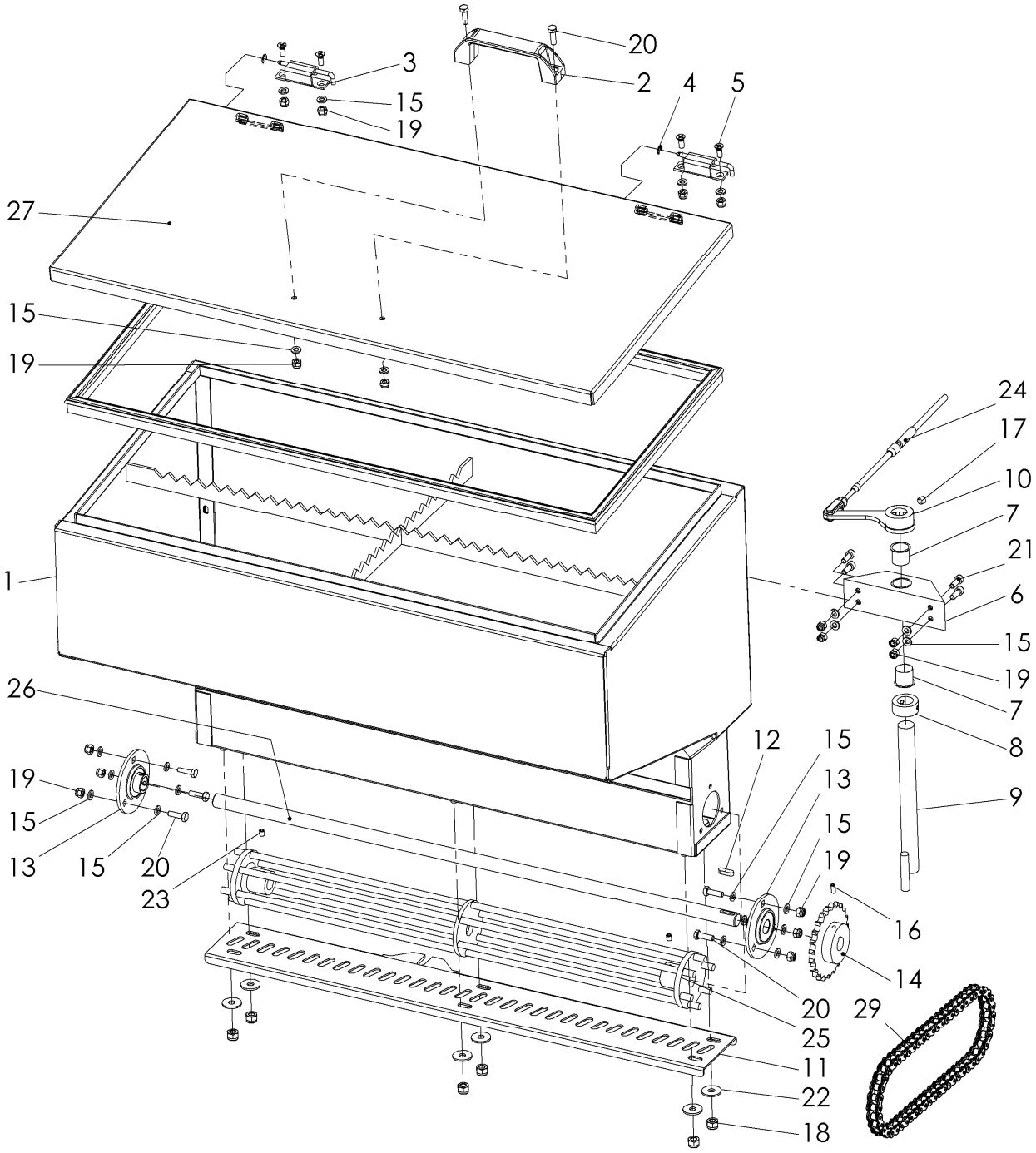
20
3
2
4
5
15
19
27
15
19
24
17
10
7
21
1
6
15
19
7
26
8
12
15
13
9
19
15
15
13
15
20
19
23
16
14
20
29
25
11
22
18

**Bac à semence RB 700** **Stand: 02.11.2009**

**C00082 AGX**

| Rep | Référence | Qté | Désignation | Rep | Référence | Qté | Désignation |
|---|---|---|---|---|---|---|---|
| 1 | 770 700 002 | 1 | Bac à semence RB700 | 16 | 902 405 012 | 1 | Vis d'arrêt sans tête 5x12 |
| 2 | 941 310 005 | 1 | Poignée | 17 | 902 408 008 | 2 | Vis d'arrêt sans tête 8x8 |
| 3 | 908 801 015 | 2 | Charnière | 18 | 900 008 002 | 6 | Ecrou frein |
| 4 | 905 820 002 | 2 | Clip d'arrêt | 19 | 900 006 002 | 16 | Ecrou frein |
| 5 | 901 406 016 | 4 | Vis | 20 | 901 006 020 | 8 | Vis TH6x20 |
| 6 | 770 700 039 | 1 | Support | 21 | 901 806 016 | 4 | Vis tête cylindrique 6x16 |
| 7 | 915 021 020 | 2 | Douille plastique | 22 | 905 208 025 | 6 | Rondelle |
| 8 | 927 420 014 | 1 | Douille | 23 | 902 406 080 | 2 | Vis sans tête |
| 9 | 770 700 027 | 1 | Axe | 24 | 940 700 140 | 1 | Câble complet |
| 10 | 770 700 045 | 1 | Levier | 25 | 770 700 004 | 1 | Rouleau agitateur |
| 11 | 770 700 011 | 1 | Ouïes | 26 | 770 700 019 | 1 | Axe |
| 12 | 908 005 520 | 1 | Clavette | 27 | 770 700 008 | 1 | Couvercle |
| 13 | 924 141 203 | 2 | Flasque tôle | 28 | C00246 | 1 | Joint caoutchouc |
| 14 | 770 700 047 | 1 | Pignon denté | 29 | C00239 | 1 | Chaine d'entrainement |
| 15 | 905 106 000 | 26 | Rondelle | | | | |

**Rouleau grillagé RB 700** **Stand: 13.10.2009**
**C00026 ADX**

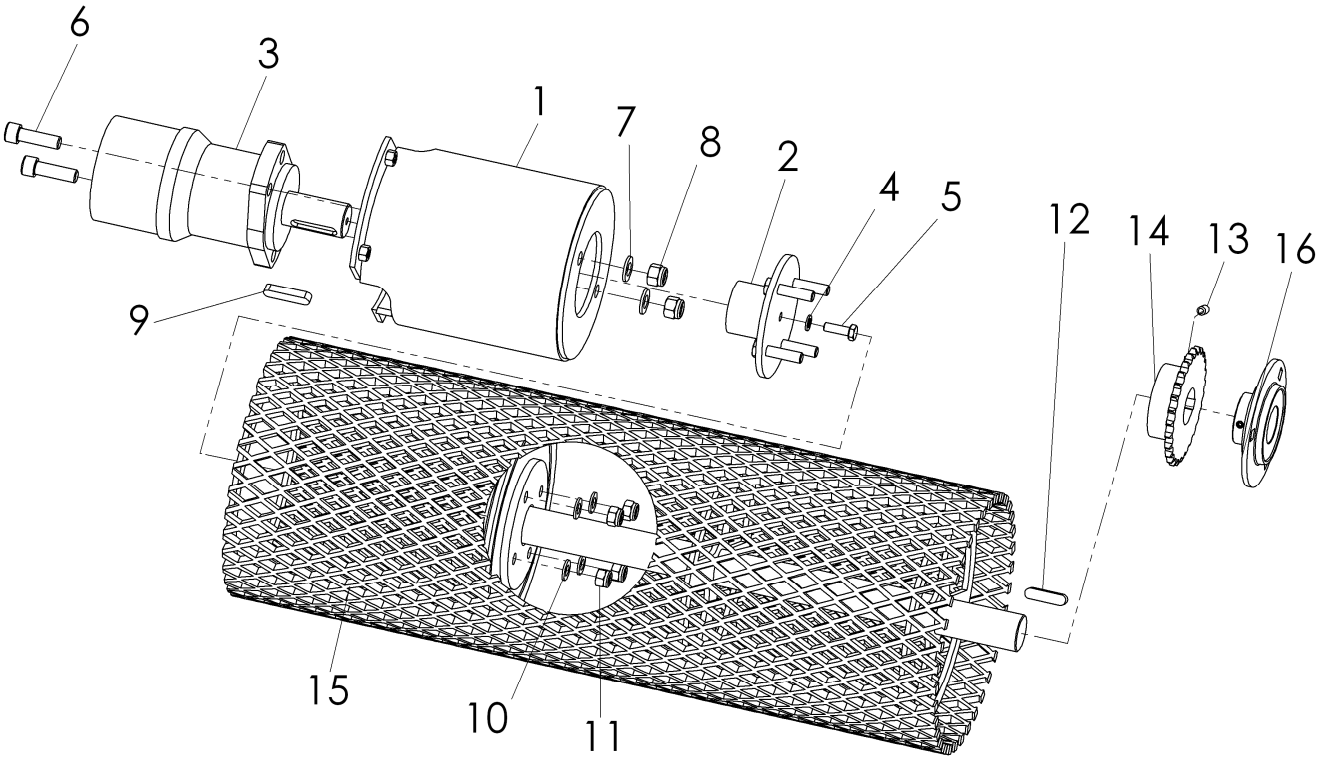


| Rep. | Référence. | Qté. | Désignation |
|---|---|---|---|
| 1 | 770 700 009 | 1 | Support moteur |
| 2 | 770 700 010 | 1 | Moyeu |
| 3 | 935 101 161 | 1 | Moteur hydraulique (préciser si arbre 25 ou 32) |
| 3a | 937 101 161 | 1 | Jeu de joint pour moteur hydraulique arbre ø32 |
| 3b | 937 101 161.1 | 1 | Jeu de joint pour moteur hydraulique arbre ø25 |
| 4 | 905 008 000 | 1 | Rondelle frein |
| 5 | 901 008 025 | 1 | Vis TH |
| 6 | 901 812 040 | 2 | Vis TC |
| 7 | 905 112 000 | 2 | Rondelle |
| 8 | 900 012 002 | 2 | Ecrou frein |
| 9 | 908 210 845 | 1 | Clavette |
| 10 | 905 110 000 | 4 | Rondelle |
| 11 | 900 010 002 | 4 | Ecrou frein |
| 12 | 908 210 830 | 1 | Clavette |
| 13 | 902 305 008 | 1 | Vis sans tête |
| 14 | 770 700 048 | 1 | Pignon |
| 15 | 770 700 005 | 1 | Rouleau grillagé RB700 |
| 16 | 924 141 207 | 1 | Palier tôle |

**Rouleau lisse RB 700** **Stand: 13.10.2009**

**C00023 ADX**

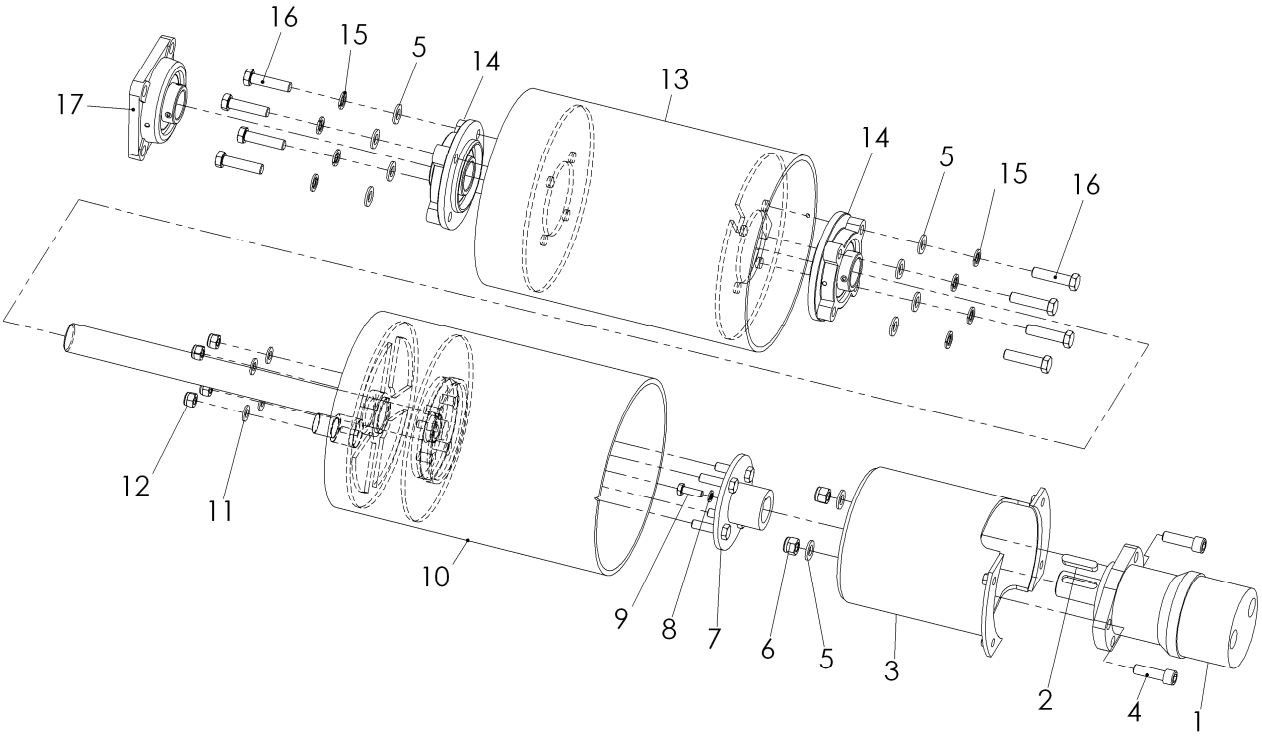


| Rep. | Référence. | Qté. | Désignation |
|---|---|---|---|
| 1 | 935 101 161 | 1 | Moteur |
| 2 | 908 210 845 | 1 | Clavette |
| 3 | 770 700 009 | 1 | Support Moteur |
| 4 | 901 812 040 | 2 | Vis TC |
| 5 | 905 112 000 | 10 | Rondelle |
| 6 | 900 012 002 | 2 | Ecrou frein |
| 7 | 770 700 010 | 1 | Moyeu |
| 8 | 905 008 000 | 1 | Rondelle frein |
| 9 | 901 008 025 | 1 | Vis TH8x25 |
| 10 | 770 700 006 | 1 | Rouleau RB700, D |
| 11 | 905 110 000 | 4 | Rondelle |
| 12 | 900 010 002 | 4 | Ecrou frein |
| 13 | 770 700 007 | 1 | Rouleau RB700, G |
| 14 | 924 140 207 | 2 | Palier fonte |
| 15 | 905 012 000 | 8 | Rondelle frein |
| 16 | 901 012 050 | 6 | Vis TH12x50 |
| 17 | 924 110 207 | 1 | Palier fonte |

**Rouleau hérisson RB 700** **Stand: 13.10.2009**

**C00029 ATX**

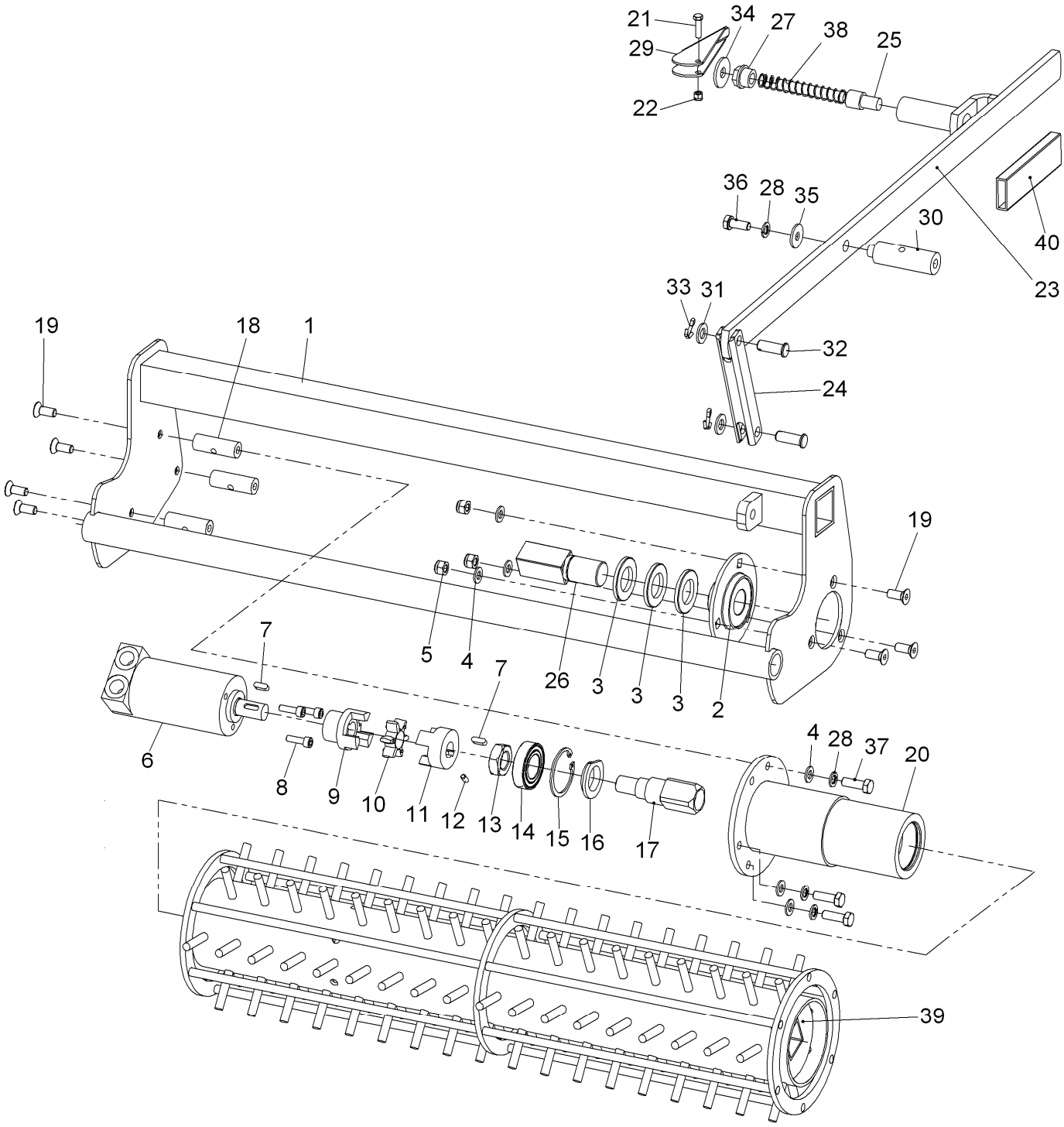

**Rouleau hérisson RB 700** **Stand: 13.10.2009**
**C00029 ATX**

| Rep | Référence | Qté | Désignation | Rep | Référence | Qté | Désignation |
|---|---|---|---|---|---|---|---|
| 1 | 770 700 020 | 1 | Support rouleau | 21 | 901 005 020 | 1 | Vis TH5x20 |
| 2 | 924 041 205 | 1 | Palier tôle complet | 22 | 900 005 002 | 1 | Ecrou frein |
| 3 | 905 125 000 | 3 | Rondelle | 23 | 770 700 022 | 1 | Levier |
| 4 | 905 108 000 | 7 | Rondelle | 24 | 770 700 036 | 1 | Biellette |
| 5 | 900 008 002 | 3 | Ecrou frein | 25 | 700 000 170 | 1 | Doigt de verrouillage |
| 6 | 935 111 050 | 1 | Moteur hydraulique | 26 | 100 000 430 | 1 | Carré d'entrainement D |
| 7 | 908 005 515 | 2 | Clavette 5x5x15 | 27 | 700 000 171 | 1 | Tête filetée |
| 8 | 901 806 020 | 3 | Vis à tête cylindrique | 28 | 905 008 000 | 5 | Rondelle frein |
| 9 | 925 201 016 | 1 | Coupleur côté moteur | 29 | 700 000 172 | 1 | Levier de verrouillage |
| 10 | 925 202 098 | 1 | Elément élastique | 30 | 770 700 026 | 1 | Entretoise filetée |
| 11 | 925 203 016 | 1 | Coupleur côté rouleau | 31 | 905 110 000 | 2 | Rondelle |
| 12 | 902 305 008 | 1 | Vis sans tête | 32 | 908 510 028 | 2 | Axe percé 10x28 |
| 13 | 900 020 001 | 1 | Ecrou | 33 | 907 225 020 | 2 | Goupille |
| 14 | 924 106 005 | 1 | Roulement | 34 | 905 210 000 | 1 | Rondelle |
| 15 | 906 000 470 | 1 | Circlip intérieur | 35 | 905 208 025 | 1 | Rondelle |
| 16 | 110 000 010 | 1 | Rondelle | 36 | 901 008 020 | 1 | Vis TH8x20 |
| 17 | 110 000 425 | 1 | Carré d'entrainement G | 37 | 901 008 025 | 4 | Vis TH8x25 |
| 18 | 770 700 031 | 4 | Entretoise | 38 | 909 100 189 | 1 | Ressort |
| 19 | 901 208 020 | 7 | Vis TF | 39 | 770 700 003 | 1 | Rouleau hérisson |
| 20 | 085 000 040 | 1 | Support moteur | 40 | C00140 | 1 | Poignée plastique |

## Moteur Honda 6,5CV avec pompe axiale C00142 AVX

**Stand 14.10.2009**

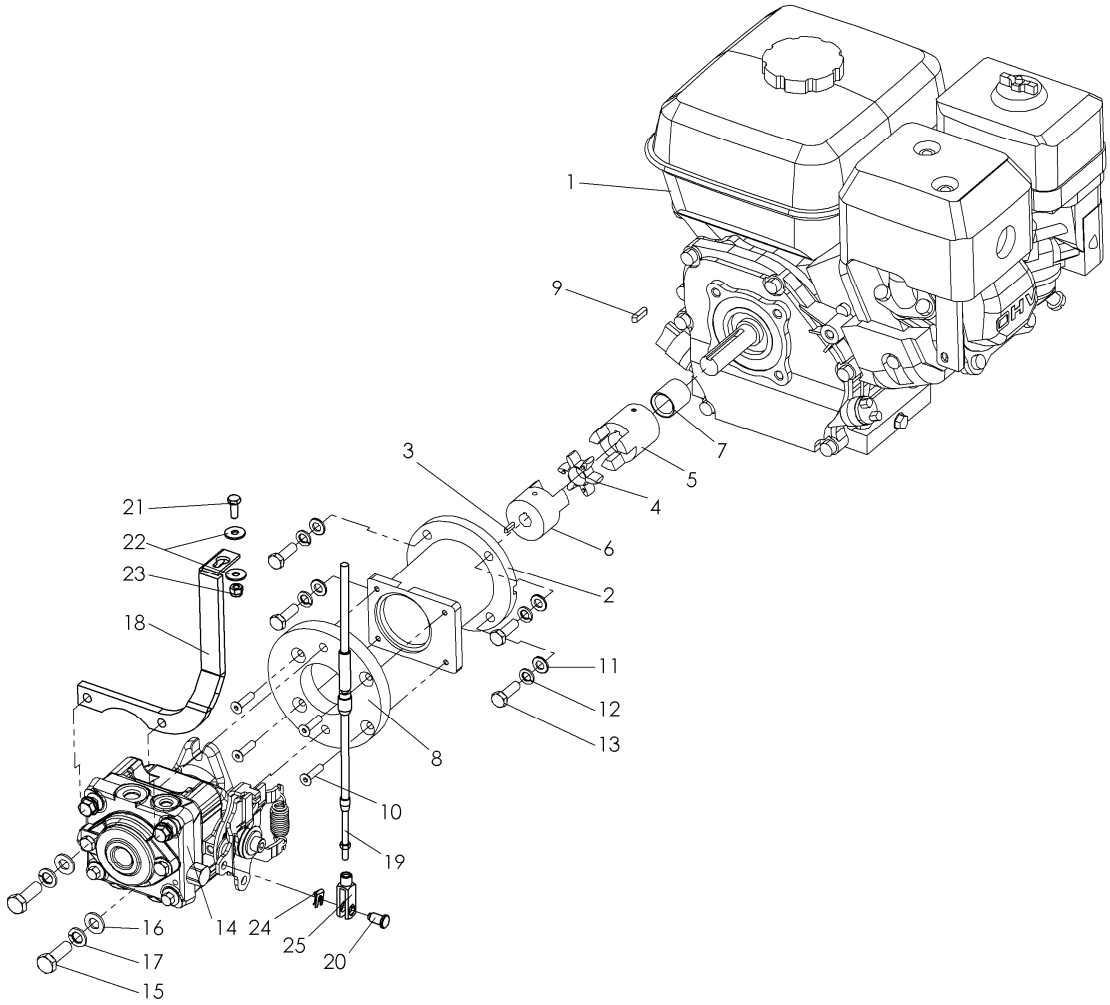


| Rep | Référence | Qté | Désignation | Rep | Référence | Qté | Désignation |
|---|---|---|---|---|---|---|---|
| 1 | 920 000 012 | 1 | Honda Moteur | 14 | 934 100 004 | 1 | Pompe axiale |
| 2 | 934 301 762 | 1 | Support pompe complet | 15 | 901 010 030 | 2 | Vis TH10x30 |
| 3 | 908 018 014 | 1 | Clavette | 16 | 905 110 000 | 2 | Rondelle |
| 4 | 925 202 098 | 1 | Elément élastique | 17 | 905 010 000 | 2 | Rondelle frein |
| 5 | 925 203 190 | 1 | Coupleur côté moteur | 18 | 700 000 252 | 1 | Support câble |
| 6 | 925 203 127 | 1 | Coupleur côté pompe | 19 | | 1 | Voir console |
| 7 | 770 700 029 | 1 | Entretoise | 20 | 767 000 145 | 1 | Axe |
| 8 | 770 700 042 | 1 | Flasque | 21 | 901 006 016 | 1 | Vis TH6x16 |
| 9 | 908 474 720 | 1 | Clavette | 22 | 905 206 018 | 2 | Rondelle |
| 10 | 901 206 025 | 4 | Vis | 23 | 900 006 002 | 1 | Ecrou frein |
| 11 | 905 108 000 | 4 | Rondelle | 24 | 907 225 020 | 1 | Clip |
| 12 | 905 008 000 | 4 | Rondelle frein | 25 | 940 001 500 | 1 | Chappe |
| 13 | 901 008 025 | 4 | Vis TH8x25 | | | | |

## Support Guidon et réservoir
## C00001 AFX

**Stand: 08.04.2009**

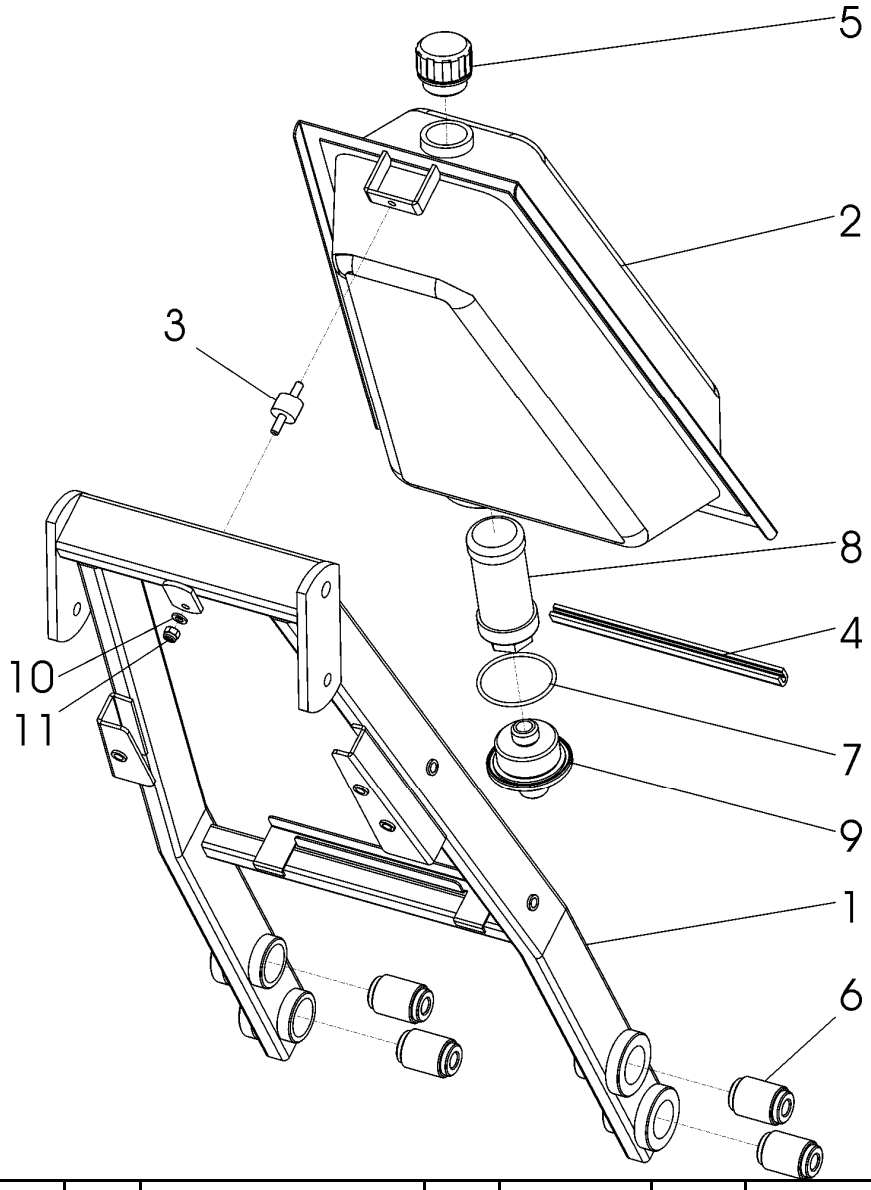


| Rep | Référence | Qté | Désignation | Rep | Référence | Qté | Désignation |
|---|---|---|---|---|---|---|---|
| 1 | 770 000 050 | 1 | Guidon | 7 | 937 158 003 | 1 | Joint O-Ring |
| 2 | 771 000 001 | 1 | Réservoir | 8 | 937 200 030 | 1 | Microfiltre |
| 3 | 911 006 015 | 1 | Amortisseur caoutchouc | 9 | 110 000 135 | 1 | Support filtre |
| 4 | 767 000 147 | 1 | Joint bord de tôle | 10 | 905 106 000 | 1 | Rondelle |
| 5 | 931 200 042 | 1 | Bouchon | 11 | 900 006 002 | 1 | Ecrou frein |
| 6 | 911 301 244 | 4 | Amortisseur caoutchouc | | | | |

## Console pour pompe axiale
## C00131 ABX

**Stand 26.06.2009**

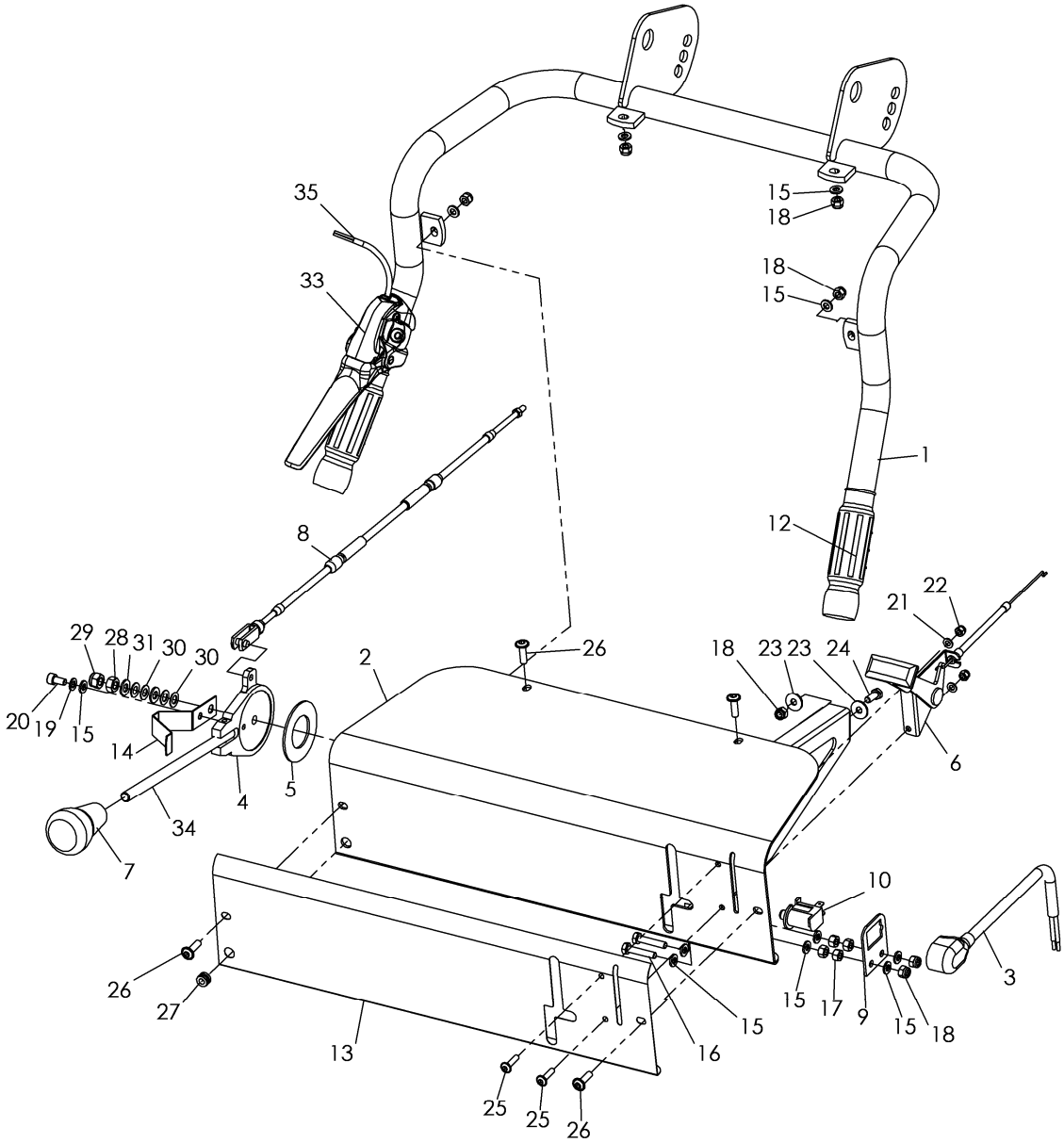

## Console pour pompe axiale
## C00131 ABX

**Stand 26.06.2009**

| Rep | Référence | Qté | Désignation | Rep | Référence | Qté | Désignation |
|---|---|---|---|---|---|---|---|
| 1 | 767 000 119 | 2 | Guidon | 18 | 900 006 002 | 7 | Ecrou frein |
| 2 | 770 700 041 | 1 | Console | 19 | 905 006 000 | 1 | Rondelle |
| 2 | 901 008 045 | 1 | Vis TH8x45 | 20 | 901 806 016 | 1 | Vis TC |
| 3 | 767 000 074 | 1 | Câble 2 conducteurs | 21 | 905 105 000 | 2 | Rondelle |
| 4 | 767 000 013 | 1 | Contrôle d'avancement | 22 | 900 005 002 | 2 | Ecrou frein |
| 5 | 950 767 001 | 1 | Rondelle | 23 | 905 206 018 | 2 | Rondelle |
| 6 | 941 920 133 | 1 | Manette de gaz complète | 24 | 901 006 016 | 1 | Vis TH6x16 |
| 7 | 941 264 510 | 1 | Poignée | 25 | 903 905 020 | 2 | Linsenkopfschr.mit Innenskt. |
| 8 | 940 001 500 | 1 | Câble de pompe | 26 | 903 906 020 | 4 | Linsenkopfschr.mit Innenskt. |
| 9 | 767 000 143 | 1 | Plaque support | 27 | 908 706 646 | 1 | Passe-fils |
| 10 | 941 903 000 | 1 | Interrupteur sécurité | 28 | 900 008 001 | 1 | Ecrou |
| 11 | 960 041 000 | 1 | Capuchon | 29 | 900 008 002 | 1 | Ecrou frein |
| 12 | 941 908 015 | 2 | Poignée | 30 | 905 408 000 | 4 | Rondelle ressort |
| 13 | 768 000 001 | 1 | Face av adhésive | 31 | 905 108 000 | 2 | Rondelle |
| 14 | 767 000 014 | 1 | Lame ressort | 32 | 907 350 032 | 1 | Spannstift |
| 15 | 905 106 000 | 11 | Rondelle | 33 | 941 902 003 | 1 | Poignée homme-mort |
| 16 | 901 006 030 | 2 | Vis TH6x30 | 34 | 767 000 058 | 1 | Levier |
| 17 | 900 006 001 | 4 | Ecrou | | | | |

**Hydraulikschema RB 700** **Stand 16.10.2009**
**C00019 AHX**

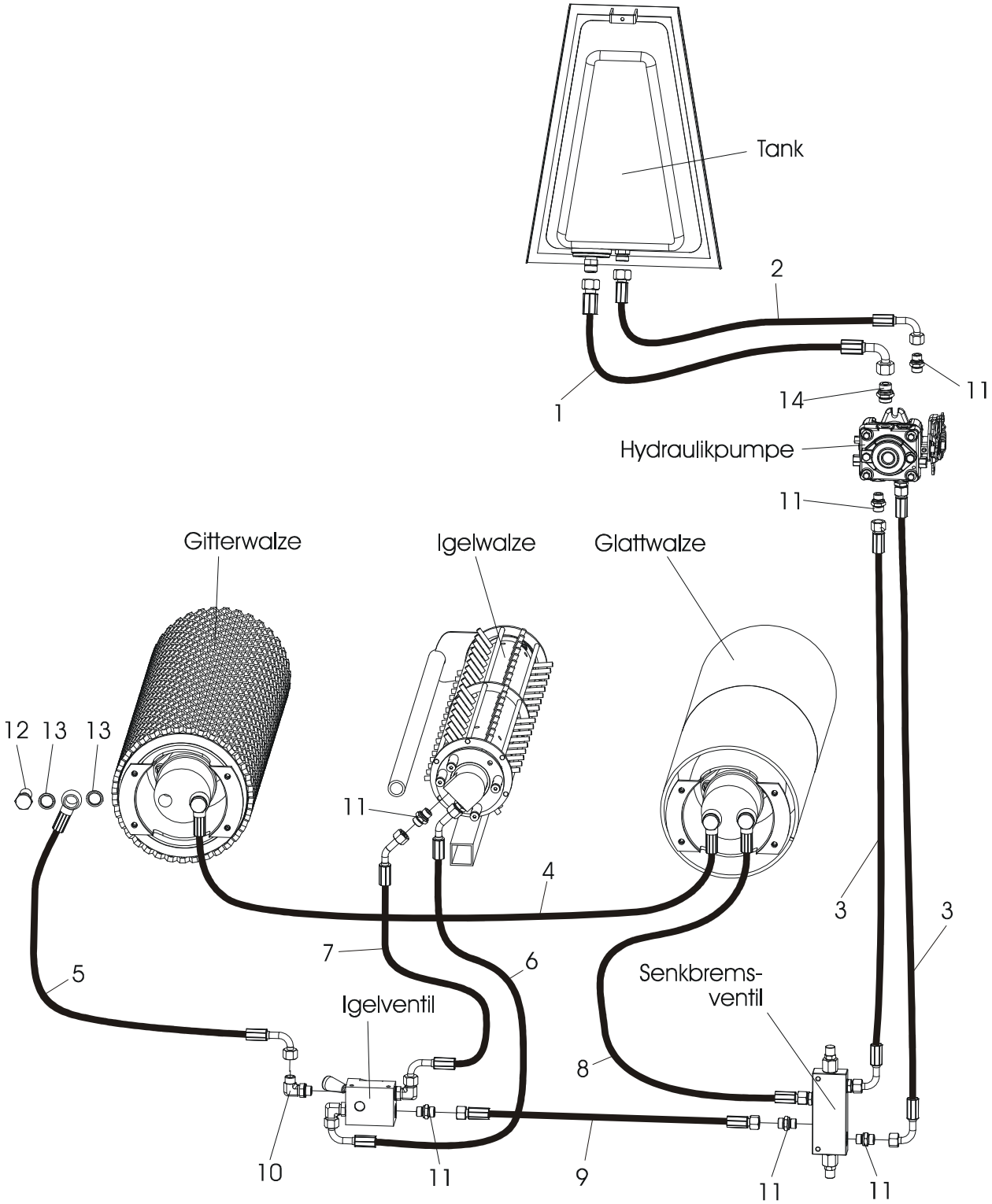

## Hydraulikschema RB 700 Stand 22.09.2009
## C00019 AHX

| Rep | Référence | Qté | Désignation | Rep | Référence | Qté | Désignation |
|---|---|---|---|---|---|---|---|
| 1 | 930 770 001 | 1 | Flexible | 8 | 930 770 010 | 1 | Flexible |
| 2 | 930 770 002 | 1 | Flexible | 9 | 930 770 011 | 1 | Flexible |
| 3 | 930 770 003 | 2 | Flexible | 10 | 931 061 012 | 3 | Adapter |
| 4 | 930 770 005 | 1 | Flexible | 11 | 931 071 238 | 10 | Adapter |
| 5 | 930 770 006 | 1 | Flexible | 12 | 931 261 012 | 4 | Vis banjo |
| 6 | 930 770 007 | 1 | Flexible | 13 | 937 117 015 | 8 | Joint |
| 7 | 930 770 008 | 1 | Flexible | 14 | 931 071 512 | 1 | Adapter |