B10 PTO
Bladblazer

Let op!
Wanneer de gebruikersverklaring niet binnen 14 dagen volledig ingevuld naar Votex B.V. wordt terug gestuurd nemen wij eventuele garantie aanvragen niet in behandeling.

EU-Conformiteitsverklaring
in de zin van de EG-machinerichtlijn
2006/42/EG, Aanhangsel II A

Hiermede verklaren wij

VOTEX B.V.
Goolkatenweg 65
7521 BE Enschede

dat de hierna vermelde machine op grond van haar ontwerp en constructie, alsmede in de door ons in omloop gebrachte uitvoering, beantwoordt aan de desbetreffende veiligheids- en gezondheidsvoorschriften van de EG-Richtlijn.
Na een wijziging aan de machine die niet in overleg met ons wordt uitgevoerd verliest deze verklaring haar geldigheid.

Product: Bladblazer

Type: B10 PTO

Serienummer: zie typeplaatje

Desbetreffende EG-Richtlijn:
EG-Machinerichtlijn 2006/42/EG

Door interne maatregelen is ervoor gezorgd dat de standaardapparaten steeds beantwoorden aan de eisen van de actuele EG-richtlijnen.

Enschede, 30 Augustus 2013

Ing. G. van Nieuwenhuizen
Directeur

Inhoud

		Blz.
1	**Inleiding**	
1.1	Voorwoord	1-1
1.2	Algemeen	1-2
2	**Veiligheidsvoorschriften**	2-1
3	**Verklaring stickers**	3-1
4	**Productbeschrijving**	
5	**Technische specificaties**	
5.1	Technische gegevens	5-1
5.2	Typeplaatje	5-1
5.3	Geluidstoename	5-2
6	**Werken met de bladblazer**	
6.1	Aankoppelen van de bladblazer	6-1
6.2	Bladblazer verticaal stellen	6-1
6.3	Uitblaashoek richten	6-2
6.4	Werken met de bladblazer	6-3
6.5	Afkoppelen van de bladblazer	6-3
7	**Onderhoud**	
7.1	Algemeen	7-1
7.2	Smeer- en onderhoudsschema	7-1
7.3	Overzicht smeernippels	7-2
7.4	Olie verversen tandwielkast	7-3
8	**Opslag en afvoeren**	
8.1	Opslag	8-1
8.2	Afvoeren	8-1
Bijlage A	**Aandraaimomenten**	**A-1**
Bijlage B	**Conversietabel**	**B-1**
Bijlage C	**Onderdelenlijst B10**	**C-1**

HOOFDSTUK

1

1.1 Voorwoord

U bent nu in het bezit van een Votex B10 bladblazer. Wij wensen u veel succes met deze aanschaf en danken u voor het in ons gestelde vertrouwen. Deze handleiding is bestemd voor de eindgebruiker en voor onderhoudsmonteurs.
Deze handleiding geeft volledige informatie over veiligheid, werking en onderhoud. Wij raden u aan deze handleiding zorgvuldig te bestuderen en te bewaren. Dit garandeert niet alleen het goed functioneren van de bladblazer maar voorkomt ook ongelukken, zodat wordt voldaan aan de eisen t.a.v. productaansprakelijkheid en garantie.

In deze handleiding wordt de bediening alsmede het noodzakelijke onderhoud beschreven.

De bladblazer wordt beschreven met alle opties die leverbaar zijn voor deze machine.

Achter in de handleiding vindt u de onderdelenlijsten met de daarbij behorende onderdeelnummers.

Deze handleiding is geldig voor de B10 geleverd **na** 30 Augustus 2013.

Fabrikant:

VOTEX B.V.
Goolkatenweg 65
7521 BE Enschede
Nederland

Tel: +31 (0)53 4838383
Fax: +31 (0)53 4838333
Email: sales@votex.com
Website: www.votex.com

1.2 Algemeen

Deze handleiding is bedoeld voor gebruikers en onderhoudspersoneel.
Bij de handelingen die alleen voor onderhoudspersoneel zijn bestemd, staat dit aangegeven.

Voor informatie over afstellingen of reparaties waarin deze handleiding niet voorziet, kunt u contact opnemen met de technische dienst van uw leverancier.

Lees eerst de gebruikershandleiding voor u met de bladblazer gaat werken.

Deze handleiding is geldig voor de B10 in standaard uitvoering of in combinatie met de door VOTEX B.V. leverbare opties. VOTEX B.V. kan daarom niet aansprakelijk worden gesteld voor eventuele schade die het gevolg is van veranderingen die worden aangebracht.

VOTEX B.V. kan niet aansprakelijk worden gesteld voor schade ontstaan door het gebruik van niet originele onderdelen en toebehoren, het verkeerd uitvoeren van reparaties en afstellingen of het niet opvolgen van de veiligheidsvoorschriften.

Gebruiksdoel

De Votex B10 bladblazer is geschikt voor het schoonblazen van recreatieterreinen, sportvelden, golfbanen, parken, bospaden enz.

Let op! Ieder ander gebruik is niet in overeenstemming met het voorbestemd doel.

1.3 Garantie en aansprakelijkheid

VOTEX B.V. garandeert vervanging van defecte onderdelen gedurende een periode van 12 maanden na levering. Met uitsluiting van onderdelen die defect zijn geraakt door gebruik van de machine anders dan het gebruiksdoel en draai- en slijtdelen (waaier, lagers, etc.). De uiteindelijke conclusie of onderdelen defect zijn is voorbehouden aan VOTEX B.V.

- Machine mag alleen gebruikt worden door personen die vooraf deze handleiding grondig hebben doorgenomen en goed op de hoogte zijn van de gevaren indien instructies niet goed worden opgevolgd, hetzelfde geldt voor de verantwoordelijke personen voor het afstellen en onderhoud van de machine.

- Machine mag alleen gebruikt worden voor zijn desbetreffende doeleinden.

- Neem de veiligheidsvoorschriften goed in acht.

- Vervangende onderdelen worden binnen de garantietermijn alleen vergoed wanneer ze bij VOTEX B.V. besteld zijn.

- Gebruik alleen originele Votex onderdelen en de voorgeschreven smeermiddelen.

- Neem de lokaal geldende veiligheidsvoorschriften m.b.t. ongevallenpreventie, transportveiligheid en verkeersvoorschriften in acht.

- **Belangrijk!**
  Deze handleiding is geldig voor de originele Votex technische uitvoering van uw machine. Votex B.V. kan derhalve niet aansprakelijk worden gesteld voor eventuele schaden voortvloeiend uit een zelfstandig uitgevoerde technische wijziging aan de machine of het gebruik van andere dan Votex onderdelen. Hetzelfde geldt voor gebruik van andere smeermiddelen, onjuist of onvoldoende onderhoud en foutief uitgevoerde reparaties, zonder voorafgaand overleg met Votex B.V.

- **Wij wijzen u erop dat:**
  VOTEX B.V. bij niet juist opvolgen van deze handleiding niet aansprakelijk kan worden gesteld voor een garantieclaim binnen de garantietermijn.

- VOTEX B.V. als leverings- en betalingsvoorwaarden de Metaalunie voorwaarden hanteert. Deze zijn gedeponeerd ter Griffie van de Rechtbank te Rotterdam. Hierin zijn opgenomen de Algemene Handelsvoorwaarden Landbouwwerktuigen en -uitrustingen (AHL).

- Indien de garantiekaart en gebruikersverklaring niet juist en volledig zijn ingevuld en binnen 14 dagen na levering retour gezonden zijn aan VOTEX B.V. worden eventuele garantieaanvragen niet in behandeling genomen.

- Kosten van verzending en arbeidsloon voor vervanging van onderdelen vallen niet onder de garantie, tenzij VOTEX B.V. vóór de reparatie hier uitdrukkelijk mee in heeft gestemd.

- Voor ingekochte componenten, die deel uitmaken van de machine, zal VOTEX B.V. zich beroepen op de garantiebepalingen van de betreffende leverancier.

HOOFDSTUK

2 Veiligheidsvoorschriften

Lees de volgende veiligheidsvoorschriften voor u de bladblazer in gebruik neemt.

- Bestudeer de gebruikershandleiding grondig zodat u bent voorbedacht op situaties die gevaar kunnen opleveren. Zorg ervoor dat u bekend bent met de bediening van de trekker en vooral hoe u deze in noodgevallen tot stilstand kunt brengen. Geef alle veiligheidsvoorschriften ook door aan andere gebruikers!
- De uitlaatgassen van verbrandingsmotoren bevatten koolmonoxide, een reukloos en dodelijk gif. Laat daarom de trekker motor nooit in een afgesloten ruimte draaien.
- Neem naast de specifieke aanwijzingen van deze gebruikershandleiding ook de algemeen geldende voorschriften ten aanzien van veiligheid en ongevallenpreventie in acht!
- De op de machine aangebrachte pictogrammen geven belangrijke aanwijzingen voor een veilig gebruik. Opvolgen van de aanwijzingen dient uw eigen veiligheid. Vervang beschadigde pictogrammen!
- Draag boven 80 dB(A) gehoorbeschermers! Echter nooit bij het gebruik maken van de openbare weg!
- Draag zo veel mogelijk nauwsluitende kleding wanneer u de machine gebruikt!
- Neem bij gebruik van de openbare weg de geldende voorschriften van het wegenverkeersreglement in acht!
- Trekkers met daaraan bevestigde machines mogen alléén worden bestuurd door hiertoe bevoegde personen met voldoende ervaring!
- Neem de maximaal toelaatbare transportafmetingen in acht!
- Monteer, indien nodig, verlichtingsbalk en/of waarschuwingsborden!
- Breng de machine voor transport over de weg in de daarvoor bestemde stand.
- Indien met geheven machine op de weg wordt gereden, moet de bedieningshandel van de hefinrichting tegen onbedoeld neerlaten zijn beveiligd!
- Laat geen passagiers meerijden, ongeacht de leeftijd, op welke plaats dan ook!
- Monteer, indien nodig, frontgewichten. Doe dit altijd volgens de voorschriften van trekker fabrikant. Houdt u aan de maximaal toelaatbare asbelasting/totaalgewicht en de minimaal benodigde voorasbelasting (wegenverkeersreglement)!

- Slangen en kabels voor cilinders en verlichting moeten zo worden gelegd, dat ze onder alle transport- en werkcondities niet beschadigd kunnen worden. Let vooral op dat verkeerd geplaatste slangen ongewenste bewegingen in werking kunnen stellen of gewenste functies kunnen verhinderen!

- Houd met het nemen van bochten rekening met de grotere breedte en lengte van uw trekker en de grotere massa(traagheid) van de trekker + bladblazer!

- Kijk voordat u weg rijdt en de bladblazer in werking stelt goed rond de bladblazer en de trekker om er zeker van te zijn dat er zich geen personen in het werkbereik bevinden. Zorg voor voldoende zicht!

- Het is verboden zich binnen het werk- en gevarenbereik van de bladblazer op te houden.

Houdt afstand! Er kunnen voorwerpen (stenen e.d.) weggeslingerd worden.

- Werk alleen met de bladblazer, wanneer deze compleet is en alle afschermingen intact zijn

- Controleer na een botsing met een obstakel de bladblazer op eventuele schade.

- Repareer beschadigingen onmiddellijk, voordat er weer met de machine wordt gewerkt!

- De snelheid moet aangepast zijn aan de terrein- en werkomstandigheden!

RESTRISICO!

De afschermingen van de Votex bladblazer voldoen aan de eisen die de Europese Commissie hieraan stelt! Desondanks blijft er sprake van een restrisico.
Voorwerpen die in het terrein liggen kunnen door de bladblazer worden weggeblazen! Dit kan ernstig letsel of schade veroorzaken tot een afstand van ca. 50meter! Om dit risico tot een minimum te beperken moet men de volgende maatregelen treffen:

1. Werk altijd volgens de voorschriften van de wegbeheerder en houdt U aan de plaatselijke verordeningen.
2. Indien mogelijk sluit de wegen, fiets-, wandel- of ruiterpaden af. Wanneer dit niet mogelijk is maak dan gebruik van een meerijdende wegafzetting zodat verkeersdeelnemers op een veilige afstand van de machine blijven.

Werken met de trekker op hellingen is gevaarlijk! Om omslaan van de trekker op hellingen te voorkomen moet op de volgende punten gelet worden:

- Trek niet abrupt op of rem niet plotseling wanneer u een helling op of afrijdt!
- Laat de rijkoppeling langzaam opkomen en rijdt nooit de helling af zonder dat de trekker in een versnelling staat!
- Pas uw snelheid aan op hellingen en in bochten!
- Zorg dat u speciaal op hellingen alert bent op bulten, kuilen en andere verborgen gevaren.
- Controle over een reeds glijdende trekker kan nooit worden teruggewonnen door te remmen!
- Gebruik de bladblazer alleen bij daglicht of bij goed kunstlicht!
- Bij transport moet de aftakas uitgeschakeld zijn en de waaier geheel stilstaan!

Niet binnen het schaarbereik van bewegende delen komen!

- Pas op voor kantelen! Werk uitsluitend op een voldoende stevige ondergrond!
- De volgende maatregelen moeten in acht worden genomen als de trekker wordt verlaten en/of als er aan de machine of kruiskoppelingsas moet worden gewerkt:
    - Schakel de aftakas uit.
    - Zet de versnellingshandel van de trekker in de neutrale stand.
    - Zet de trekker op de parkeerrem.
    - Zet de machine helemaal neer.
    - Stop de trekker motor en verwijder de sleutel uit het contactslot.
    - Wacht altijd tot de waaier stilstaat voordat u bij de machine in de buurt komt!

Machine draait uit! Kom niet in de buurt van roterende delen voordat deze helemaal stilstaan!

- Zorg dat de steunpoot in de onderste vergrendelde stand staat als de bladblazer aan- of afgekoppeld wordt!
- Neem bijzondere voorzichtigheid in acht bij het aan-en afkoppelen van de bladblazer. Let vooral op het gevaar van beknelling bij onbedoeld bedienen van de hefinrichting. Zorg voor zijdelingse fixering van de machine door de stabilisatoren voldoende te spannen.

Kruiskoppelingsas:

- Gebruik alleen de kruiskoppelingsas met vrijloop die de fabrikant voorschrijft.
- Beschermbuizen en -kappen aan de kruiskoppelingsas en de beschermkappen op trekker en machine moeten gemonteerd en in goede staat zijn!
- Zorg voor de voorgeschreven overlapping van kruiskoppelingsashelften en beschermbuizen, zowel in transport- als in werkstand (zie gebruikershandleiding van de kruiskoppelingsasfabrikant).
- Aan- en afkoppelen van de kruiskoppelingsas mag alleen gebeuren als de trekker motor stilstaat, de contactsleutel verwijderd is en de machine op de grond staat.
- Zorg steeds voor een juiste montage en blokkering van de kruiskoppelingsas!
- Borg de bescherming van de kruiskoppelingsas tegen meedraaien door de beide kettingen aan trekker- en machinezijde aan een vast punt te bevestigen!
- Zorg ervoor dat het toerental en de draairichting van de aftakas in overeen- stemming zijn met de aan te drijven machine, voordat de aftakas wordt ingeschakeld! Het toerental en de draairichting worden op de bladblazer d.m.v. een pictogram aangegeven!
- Het aangegeven toerental mag nooit worden overschreden!
- Schakel de aftakas nooit in als de motor stilstaat!
- Blijf uit de buurt van een draaiende kruiskoppelingsas!
- Schakel de aftakas altijd uit als de hoeken van de kruiskoppelingen te groot dreigen te worden!
- Hang een afgekoppelde kruiskoppelingsas op aan de daarvoor aanwezige ketting aan het driepuntsframe!
- Monteer de beschermhuls op de aftakas van de trekker zodra de kruiskoppelingsas is afgekoppeld!

Hydrauliek (indien aanwezig)

- Een hydraulisch systeem werkt onder hoge druk! Indien hierin een lek ontstaat, maak dan het systeem direct drukloos, vang weglekkende olie op en vervang defecte delen!

Houdt nooit uw vinger op een hydraulisch lek! Vloeistof onder hoge druk spuit gemakkelijk door huid en kleding en veroorzaakt ernstige verwondingen. Consulteer direct een arts wanneer dit gebeurt! Weglekkende olie is zeer schadelijk voor het milieu! Tref maatregelen om dit te voorkomen!

- Controleer regelmatig hydraulische slangen, leidingen en alle verbindingen. Vernieuw deze bij beschadiging en veroudering. Nieuwe slangen moeten aan de technische eisen van de fabrikant voldoen!
- Schakel de trekker motor uit, verwijder de contactsleutel en maak het hydraulisch. systeem drukloos voordat u de machine aan-of afkoppelt of voordat u werkzaamheden verricht aan het hydraulisch systeem.
- Monteer op afgekoppelde hydraulische slangen direct de stofkappen.
- Leg de slangen zodanig neer dat vervuiling en beschadiging is uitgesloten!

Onderhoud en inspecties:

Onderhoud en inspecties aan de onderzijde van de machine mogen nooit worden uitgevoerd wanneer de machine alleen gedragen wordt door de hefinrichting van de trekker. Tref altijd extra voorzieningen ter voorkoming van onverwachts dalen van de machine. Gebruik een takel of bok waarvan het minimum draagvermogen groter of gelijk is aan de massa van de machine (Zie typeplaatje).

Trillingen in de bladblazer worden meestal veroorzaakt door onbalans van de waaier. Deze trillingen kunnen grote schade veroorzaken aan de bladblazer. Als er tijdens het gebruik, een duidelijke toename van trillingen wordt waargenomen of verandering in het geluid dat de bladblazer maakt, stop dan meteen het werk, spoor de oorzaak op en verhelp deze, voordat u verder werkt!

Het is bij de wet verboden om met deze machine te werken wanneer de afschermingen afwezig of versleten zijn!

- Er mogen alleen personen met en/of aan de bladblazer werken die deze goed kennen en van mogelijke gevaren op de hoogte zijn!
- Alle werkzaamheden aan de bladblazer mogen alleen met deugdelijk en goed gereedschap worden uitgevoerd!

HOOFDSTUK

3 Verklaring stickers

1. Sticker CH-01-61:
Kabel voor uitblaasklep mag niet gesmeerd worden.

2. Sticker CH-01-40:
Olie specificatie tandwielkast.

3. Sticker toerental:
Toerental van de aftakas mag maximaal het aantal omwentelingen per minuut zijn wat op de sticker wordt aangegeven.

4. Sticker CH-01-24:
Pas op! Gebruik altijd gehoorbescherming ter voorkoming van gehoorbeschadigingen.

5. Sticker CH-01-65:
Voor ingebruikname de gebruikshandleiding en veiligheidsvoorschriften lezen en in acht nemen.

6. Sticker CH-01-63:
Gevaar voor rondvliegend delen. Houdt afstand als de bladblazer in werking is.

7. Sticker CH-01-66:
Blijf bij het bedienen van de hefinrichting buiten het hefbereik van de driepuntsophanging!

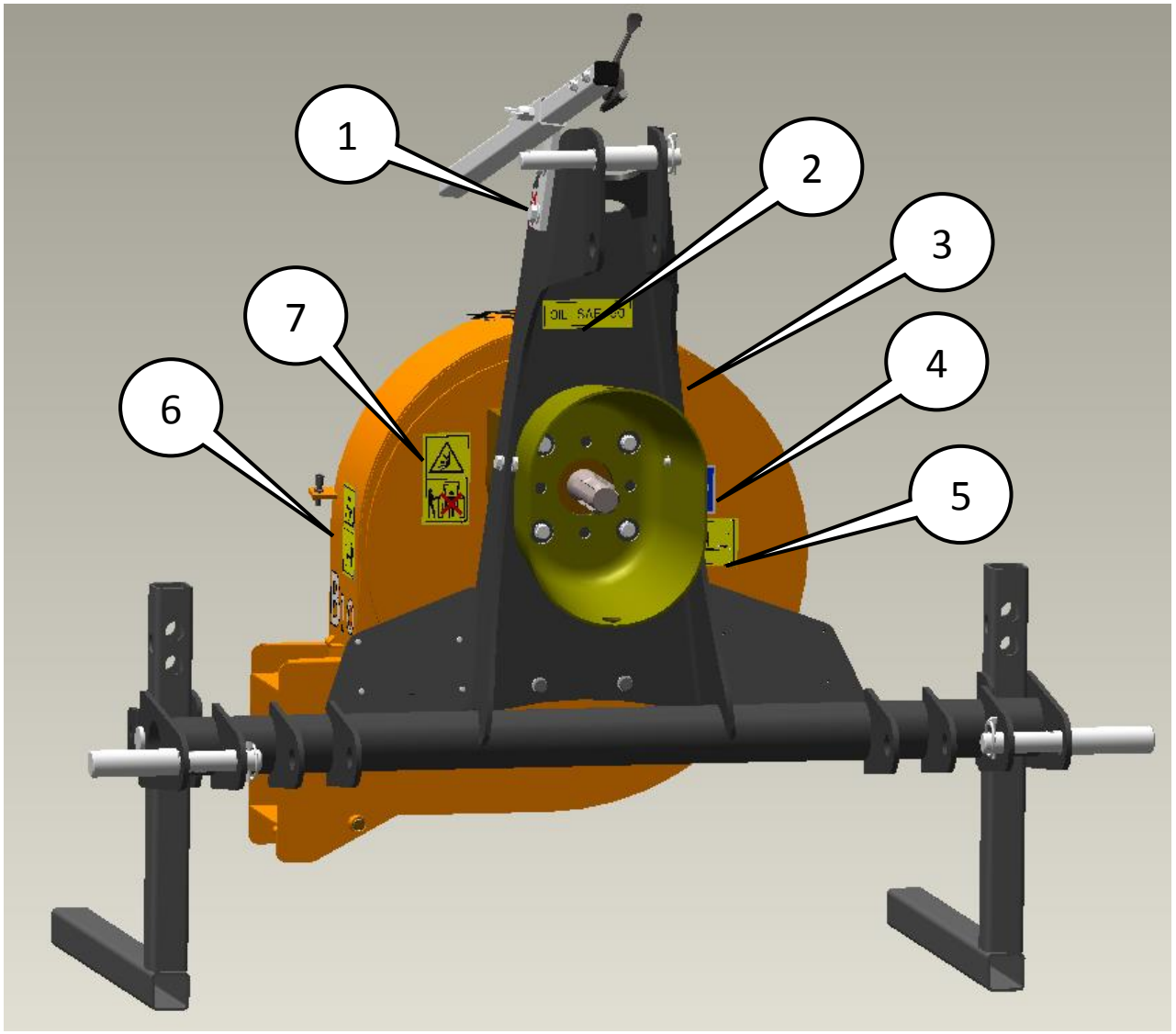
1
2
3
4
5
6
7

HOOFDSTUK

4 Productbeschrijving

4.1 Beschrijving

De tractor gedragen bladblazer B10 bestaat uit een aluminium blaasventilator met een frame dat ontworpen is voor montage in de driepuntsophanging aan de achterzijde van tractoren. Voor aandrijving wordt de blazer met behulp van een kruiskoppelingsas met de tractor aftakas verbonden.
Blad en ander licht vuil wordt door een te richten luchtstroom van wegen, paden, terreinen, enz. geblazen.

HOOFDSTUK

5 Technische specificaties

5.1 Technische gegevens

Specificaties	B10
Chassis	
Categorie	IN/I
Aanbouw	achter
Terreinvolgend wielstel	n.v.t.
Bandenmaat wielstel	n.v.t.
Bandenspanning	n.v.t.
Parkeerstandaard	Steunpoten
Aandrijflijn	
Aftakastoerental (omw/min)	540 rechtsom
Kruiskoppelingsas	Standaard zonder vrijloop
Minimum aftakasvermogen (kW/pk)	7,5/10
Tandwielkast overbrenging	1:7
Oliespecificaties	80W-90 GL-5
Vulhoeveelheid tandwielkast	0,5 L
Ventilator	
Constructie ventilator	Gegoten Aluminium, enkelzijdig open
Constructie ventilatorhuis	Plaatstaal
Aanzuiging	Enkelzijdig
Luchtsturing	Luchtgeleidingsklep met kabelbediening
Luchtcapaciteit (m^3/min)	80
Afmetingen	
Hoogte (cm)	85
Lengte (cm)	48
Breedte (cm)	88
Massa(kg)	48kg
Hydrauliek	
Benodigde hydrauliek aansluitingen	n.v.t.

;

5.2 Typeplaatje

Votex B.V. producten zijn voorzien van een typeplaatje zoals hieronder afgebeeld. Het typeplaatje bevat informatie die van toepassing is op het product waar het plaatje op is bevestigd.

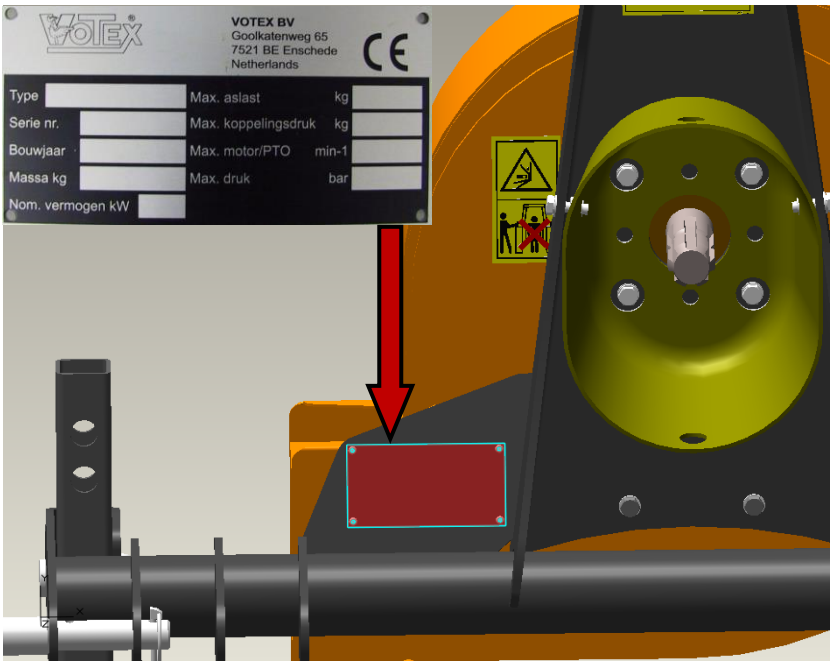

5.3 Geluidstoename

Tijdens het werken met de bladblazer zal het geluidsniveau in de trekker cabine toenemen. Neem indien nodig de juiste maatregelen tegen te hoog geluidsniveau.

HOOFDSTUK

6 Werken met de bladblazer

6.1 Aankoppelen van de bladblazer

- Plaats de trekker zodanig voor de bladblazer, dat de trekstangen aan de machine gekoppeld kunnen worden.
- Zet de trekker op de parkeerrem en de versnellingshandel(s) in neutrale stand.

Blijf bij het bedienen van de hefinrichting buiten het hefbereik van de driepuntsophanging!

- Monteer beide trekstangen aan de bladblazer m.b.v. de hefarmpennen en breng borgveren aan.

Schakel de aftakas uit, stop de motor, haal de sleutel uit het contactslot en zorg dat de trekker niet kan wegrollen!

- Monteer de topstang, topstangpen(nen) en borg deze.
- Monteer de kruiskoppelingsas en beide kettingen van de afscherming.
- Stel de bladblazer verticaal (zie hfst. 6.2).
- Beperk de zijdelingse speling van de bladblazer in de driepuntshefinrichting tot een minimum.

6.2 Bladblazer verticaal stellen

De bladblazer kan verticaal worden gesteld door de topstang te verdraaien.

6.3 Uitblaashoek richten

Om een optimaal blaasresultaat te behalen is er de mogelijkheid om de uitblaashoek in de gewenste hoek te hoek te plaatsen. Hoe u deze uitblaashoek kunt verstellen wordt hieronder beschreven.

- Los de 3 moeren (1).
- Verdraai het waaierhuis (2) ten opzichte van de achterplaat (3) in de gewenste stand.
- Trek de 3 moeren (1) weer vast.

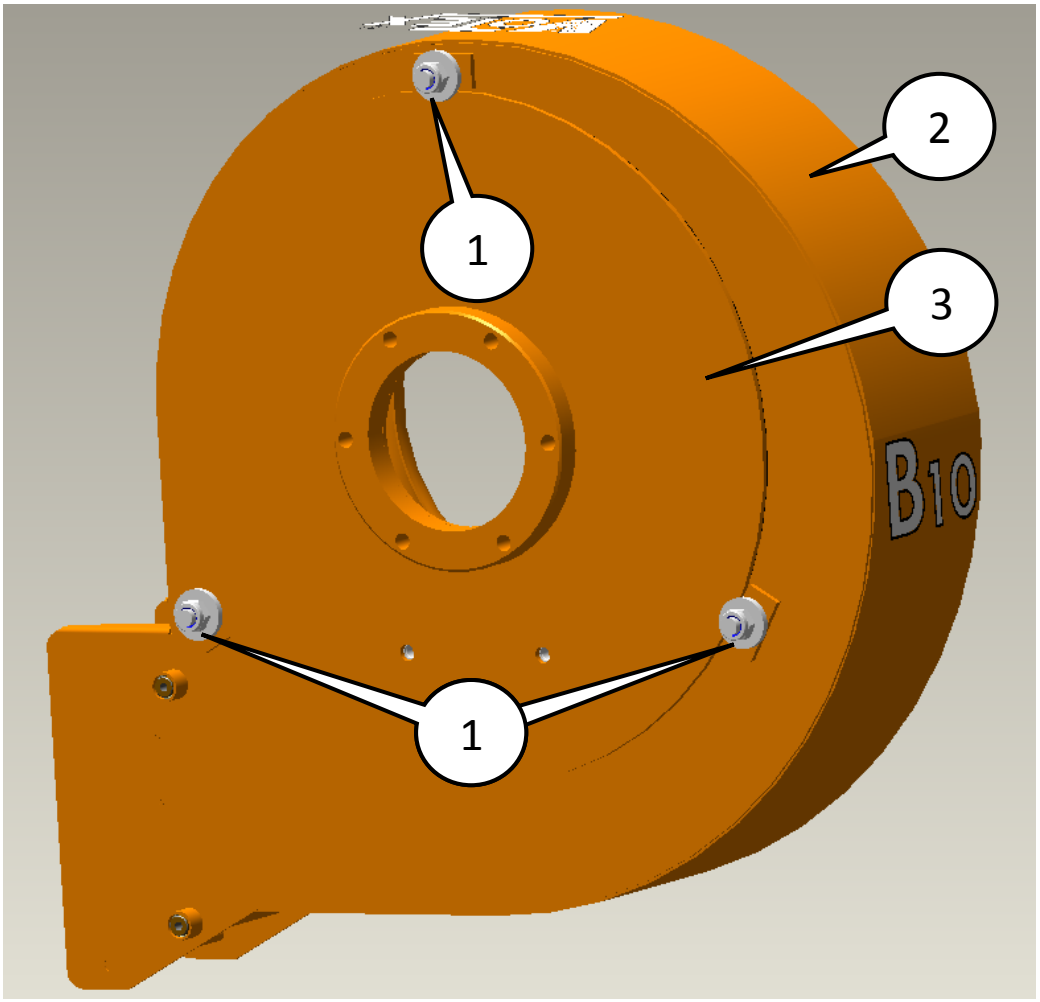

6.4 Werken met de bladblazer

Wanneer de bladblazer is aangekoppeld, afgesteld en de functies zijn getest kan er met de bladblazer worden gewerkt. Laat nu met de tractor hydrauliek de bladblazer zakken tot dat deze op werkhoogte achter de tractor hangt. Schakel nu de aftakas in en rijdt langzaam vooruit.

Let op! Dat u voldoende bodemvrijheid bewaart, om schade aan machine en ondergrond te voorkomen.

6.5 Afkoppelen van de bladblazer

Wees bedacht op restdruk wanneer u de hydraulische slangen afkoppelt!

- Zet de trekker op de parkeerrem en de versnellingshandel(s) in de neutrale stand.
- Zet de steunpoot in de onderste stand en vergrendel deze.
- Laat de machine op de bodem zakken.
- Stop de trekker motor en verwijder de contactsleutel.
- Demonteer kruiskoppelingsas aan trekker zijde en hang deze met de ketting aan de machine.
- Verwijder topstang- en hefarmpennen.

HOOFDSTUK

7 Onderhoud

7.1 Algemeen

Let op! Bij onderhoud altijd de veiligheidsvoorschriften in acht nemen.

Een onderhoudsplan is een minimum voorwaarde voor het zeker stellen van een veilig en langdurig gebruik van de machine.

Naast het regelmatig controleren van de olie, het doorsmeren en het controleren op zichtbare beschadigingen, dient u zonder onderbreking de gehele machine te controleren op het juist functioneren van alle onderdelen en zo nodig reparaties uit te voeren alvorens de machine weer te gebruiken. Het hierna genoemde onderhoudsschema, helpt u een veilig en langdurig gebruik te waarborgen. Indien de machine zeer intensief wordt gebruikt, adviseren wij bovendien om een complete technische controle uit te laten voeren aan het einde van ieder seizoen.

Inspectie en onderhoud mag alleen gebeuren als:

- De trekkeraftakas is uitgeschakeld.
- De hefinrichting van de trekker in de laagste stand staat.
- De trekker motor is stopgezet.
- De contactsleutel is verwijderd.

7.2 Smeer- en onderhoudsschema

Werkzaamheden te verrichten na elke:	8 uur	40 uur	600 uur	begin seizoen
Controleer de afscherming op beschadiging zo nodig vervangen	**X**			**X**
Controleer de hydrauliekslangen en koppelingen op beschadiging en lekkage	**X**			**X**
Controleer bevestigingspunten en beschermkappen op beschadiging	**X**			**X**
Smeer alle scharnierpunten, lagers en de kruiskoppelingsas[1]		**X**		**X**
Controleer olieniveau in de tandwielkast		**X**		**X**
Ververs de olie in de tandwielkast (vulhoeveelheid zie hfst. 5.1)[2]			**X**	**X**

1 Zie boekje leverancier kruiskoppelingsas.
2 Eerste keer verversen na 50uur.

Schakel de aftakas uit, stop de motor, haal de sleutel uit het contactslot en zorg dat de tractor niet kan wegrollen!

7.3 Overzicht smeernippels

De B10 heeft geen punten die doorgesmeerd hoeven te worden.

7.4 Olie verversen tandwielkast

- Demonteer aftapplug (drain plug), vang de olie op en voer dit af volgens de geldende regels.
- Monteer aftapplug (drain plug).
- Demonteer niveauplug (level plug).
- Demonteer vulplug (filler plug).
- Vul de tandwielkast met olie via opening (filler plug). Voor vulhoeveelheid en specificaties zie hfst. 5.1.
- Controleer of de olie net iets onder de rand van opening (level plug) staat.
- Monteer pluggen (filler plug) en (level plug).

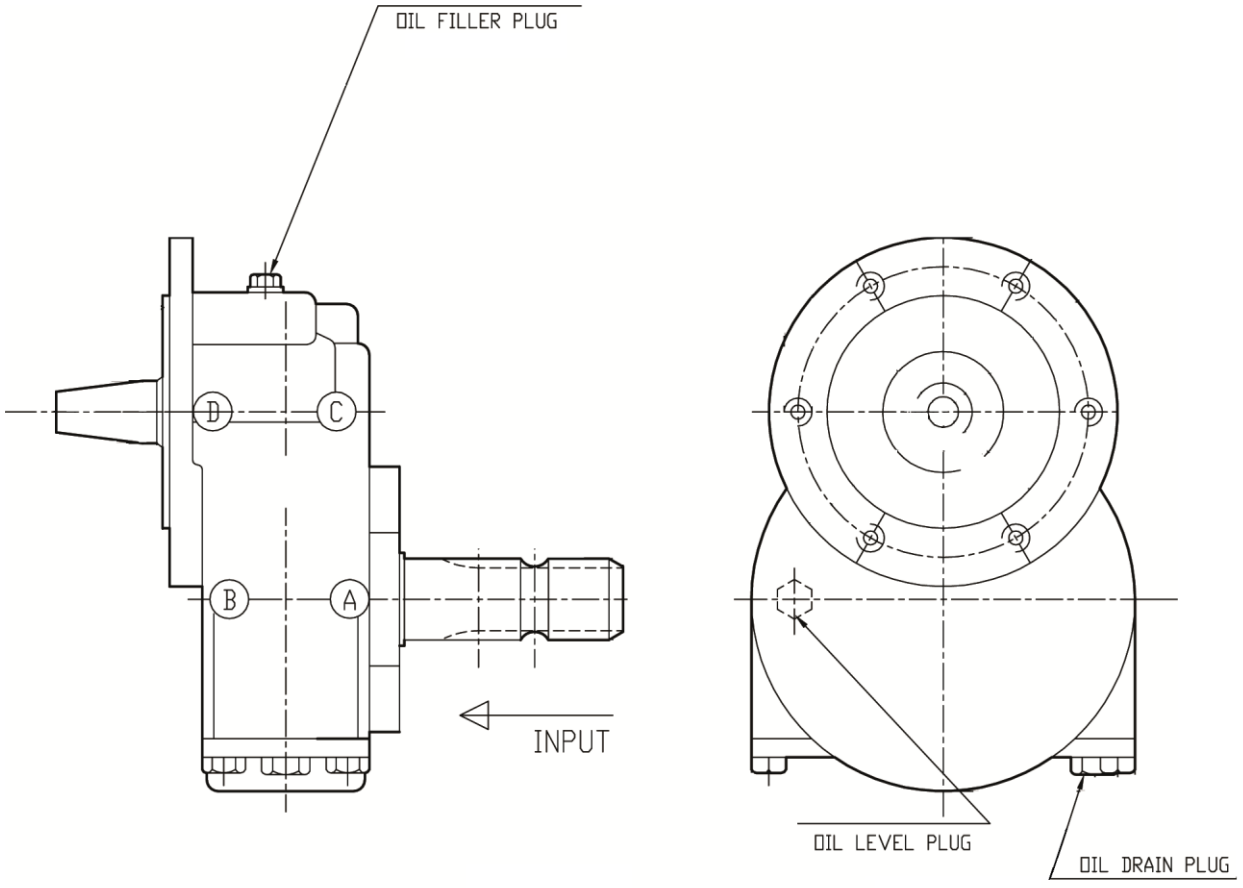

HOOFDSTUK

8 Opslag en afvoeren

8.1 Opslag

Als de bladblazer langere tijd niet wordt gebruikt is een intensieve reiniging noodzaak. Smeer daarna alle smeerpunten door (zie hfst. 7.3), ververs de olie van de tandwielkast (zie hfst. 7.4) laat de machine hierna nog enkele minuten draaien. Voer eventuele reparaties en/of onderhoud uit. Werk de lakschade bij.

8.2 Afvoeren

– Tap de tandwielkastolie af en vang dit op.

– Demonteer de kunststof onderdelen.

– Verwijder het smeervet.

– Voer de olie- en vetresten volgens de geldende regels af.

– Voer de kunststof onderdelen volgens de geldende regels af.

– Voer de overige onderdelen af als metaalschroot.

Aanhaalmomenten

Onderstaande tabel geeft algemeen aanbevolen aandraaimomenten aan. Als in de handleiding voor bepaalde boutverbindingen andere momenten worden voorgeschreven, hebben deze voorrang op de tabel.

	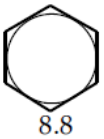 8.8		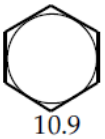 10.9		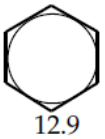 12.9	
	FT. LBS.	NEWTON METERS	FT. LBS.	NEWTON METERS	FT. LBS.	NEWTON METERS
M6	7	9,5	10	13,5	11	15
M8	18	24	25	34	29	39
M10	32	43	47	64	58	79
M12	58	79	83	112,5	100	136
M14	94	127	133	180	159	216
M16	144	195	196	266	235	319
M18	190	258	269	365	323	438
M20	260	353	366	496	440	597
M22	368	499	520	705	628	852
M24	470	637	664	900	794	1077
M27	707	959	996	1351	1205	1634
M30	967	1311	1357	1840	1630	2210

Conversie tabel

Lengte:

1 m = 100 cm = 1000 mm

Inhoud:

1 m3 = 1000 dm3 = 1000 l

Kracht en gewicht:

1 N = 0,102 kg (f) = 0,102 kp

Druk en spanning:

1 bar = 0,987 atm = 100 kPa = 100 kN/m

Draaimoment:

1 Nm = 0,102 kg (f) m

Vermogen:

1 kW = 1000 W = 1,36 pk = 1,36 cv = 1,34 hp

Toerental:

1 omw./min = 1 tpm = 1 U/min = 1 tr/mn = 1 min-1

Snelheid:

1 km/h = 0,278 m/s

Inhoud onderdeellijsten

1.	Ventilator met huis	Blz. 1
2.	Frame met aandrijving	Blz. 3
3.	Kruiskoppelingsas	Blz. 7

FAN WITH HOUSING | GEBLAESE UND GEHAUSE | VENTILATEUR AVEC BOITIER | VENTILATOR MET HUIS

B10

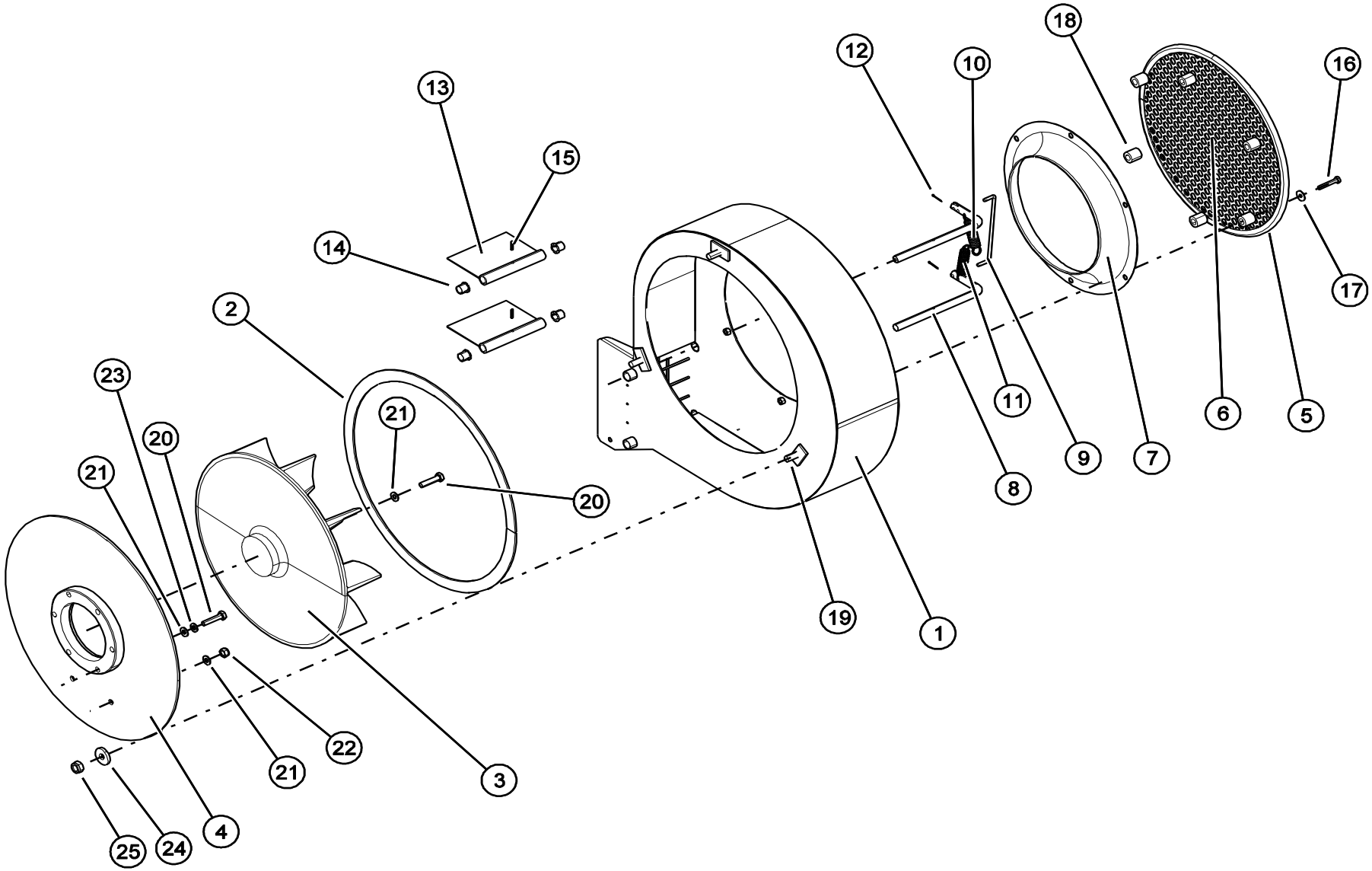

FAN WITH HOUSING | GEBLAESE UND GEHAUSE | VENTILATEUR AVEC BOITIER | VENTILATOR MET HUIS

B10

KEY	PART NO.	QTY	SERIAL NO.	DESCRIPTION	BESCHREIBUNG	DESIGNATION	OMSCHRIJVING	REMARKS
1	W05-15-001	1		HOUSING BLOWER	GEHAUSE VENTILATOR	HOUSING BLOWER	VENTILATORHUIS	
2	CD-02-65	1		FOAM PAD	SCHAUMSTOFFSTÜCK	MOUSSE ELASTIQUE	SCHUIMRUBBER	
3	W05-10-001	1		BLOWER	LUFTGEBLÄSE	TURBINE	WAAIER	
4	W10-05-014	1		FAN BLOWER CAP	VENTILATORDECKEL	COUVERCLE SURPRESSEUR	VENTILATORDEKSEL	
5	CA-03-83	1		SEALING TRIM	KEDER	BANDE DE GARNISSAGE	KANTPROFIEL	
6	W10-05-012	1		INTAKE PROTECTION	ZUFLUSS PROTECTION	PROTECTION ENTREE	INSTROOMBESCHERMING	
7	W05-15-005	1		INTAKE CONE	EINTRITTSKEGEL	CONVERGENT D'ENTREE	INSTROOMTUIT	
8	W05-15-003	2		SHAFT VALVE UPPER	WELLE KLAPPE	ARBRE VALVE UPPER	AS KLEP BOVEN	
9	W05-15-002	1		CONNECTING ROD VALVE	VERBINDUNGSSTANGE KLAPPE	CONNECTING ROD VALVE	VERBINDINGSSTANG KLEP	
10	BE-01-15	1		SPRING EXTENSION	ZUGFEDER	RESSORT DE TRACTION	TREKVEER	
11	BE-01-17	1		SPRING EXTENSION	ZUGFEDER	RESSORT DE TRACTION	TREKVEER	
12	AE-01-46	2		PIN,COTTER	SPLINT	GOUPILLE	SPLITPEN	DIN94-1.6X16 ZN
13	W05-15-006	2		VALVE	KLAPPE	VALVE	KLEP	
14	CA-01-25	4		BUSHING	BUECHSE	BAGUE	LAGERBUS	
15	AE-02-12	2		SPRING PIN	SPANNSTIFT	GOUPILLE	SPANBUS	DIN1481-3X16
16	10.04.067	6		SCREW,HEX	SKT.SCHRAUBE	VIS A TETE,HEX	ZESK.BOUT	DIN931,M6X35-8.8-ZN
17	12.15.106	6		WASHER	UNTERLEGSCHEIBE	RONDELLE	SLUITRING	DIN9021,M6
18	CA-03-62	6		BUSHING	BUSHING	BUSHING	VULBUS	
19	10.02.120	3		SCREW,HEX	SKT.SCHRAUBE	VIS A TETE,HEX	ZESK.TAPBOUT	DIN933,M10X25-8.8-ZN
20	10.04.093	7		SCREW,HEX	SKT.SCHRAUBE	VIS A TETE,HEX	ZESK.BOUT	DIN931,M8X35-8.8-ZN
21	12.11.008	17		WASHER	UNTERLEGSCHEIBE	RONDELLE	SLUITRING	DIN125A,M8-ZN
22	11.05.008	2		LOCKNUT	SICHERUNGSMUTTER	CONTRE-ECROU	BORGMOER	DIN985,M8-8-ZN
23	12.01.008	6		WASHER,SPRING	FEDERRING	RONDELLE FREIN	VEERRING	DIN128-M8-ZN
24	BH-02-34	3		CLAMP	KLEMME	GOUPILLE	KLEMRING	30X11X4.5 ELVZ 760/960
25	11.05.010	3		LOCKNUT	SICHERUNGSMUTTER	CONTRE-ECROU	BORGMOER	DIN985,M10-8-ZN

FRAME WITH DRIVE | RAHMEN MIT ANTRIEB | BATI AVEC SYSTÈME D'ENTRAÎNEMENT | FRAME MET AANDRIJVING

B10

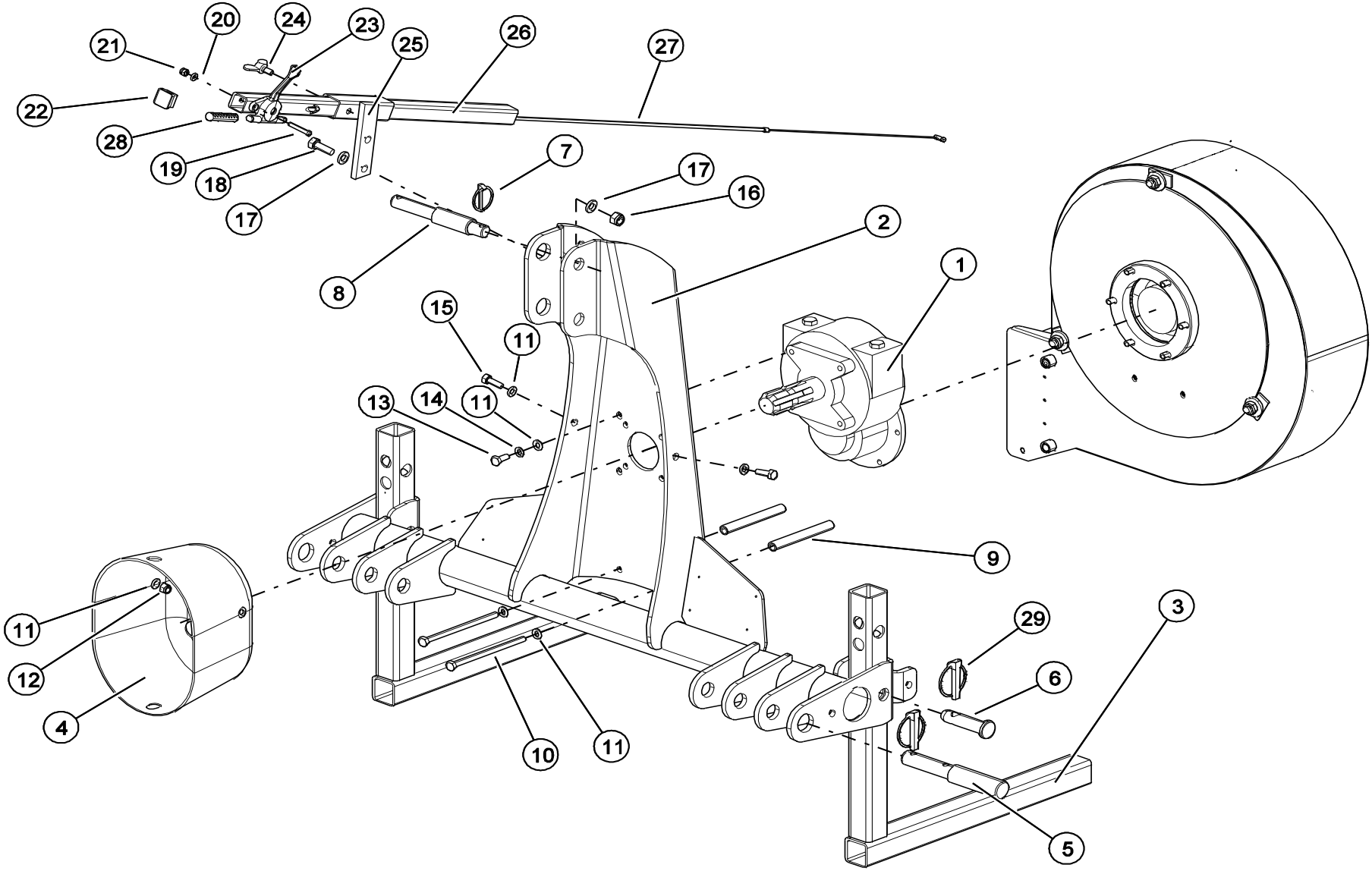

FRAME WITH DRIVE | RAHMEN MIT ANTRIEB | BATI AVEC SYSTÈME D'ENTRAÎNEMENT | FRAME MET AANDRIJVING

B10

KEY	PART NO.	QTY	SERIAL NO.	DESCRIPTION	BESCHREIBUNG	DESIGNATION	OMSCHRIJVING	REMARKS
1	BA-01-81	1		GEARBOX CPL.	RADGETRIEBE CPL.	BOITE DE VITESSE CPL.	TANDWIELKAST CPL.	i=1:7
2	EWA000041	1		FRAME	RAHMEN	BATI	FRAME	
3	W10-05-007	2		JACK	STUETZE	SUPPORT DE CHARGEUR	STEUNPOOT	
4	CA-03-67	1		COVER PROTECTION	COVER PROTECTION	COVER PROTECTION	BESCHERMKAP	
5	AE-02-44	2		PIN	STIFT	AXE	WERKTUIGPEN	
6	AE-02-43	2		PIN	STIFT	AXE	TOPSTANGPEN	
7	AE-01-51	3		SPRING LOCKING PIN	FEDER SPLINT	EPINGLE A RESORT	BORGPEN	
8	AE-02-30	1		PIN	STIFT	AXE	TOPSTANGPEN	
9	W10-05-013	2		BUSHING	BUECHSE	BAGUE	AFSTANDSBUS	
10	AA-04-22	2		SCREW,HEX	SKT.SCHRAUBE	VIS A TETE,HEX	ZESK.BOUT	DIN931,M8X140-8.8-ZN
11	12.11.008	18		WASHER	UNTERLEGSCHEIBE	RONDELLE	SLUITRING	DIN125A,M8-ZN
12	11.05.008	2		LOCKNUT	SICHERUNGSMUTTER	CONTRE-ECROU	BORGMOER	DIN985,M8-8-ZN
13	10.02.089	4		SCREW,HEX	SKT.SCHRAUBE	VIS A TETE,HEX	ZESK.TAPBOUT	DIN933,M8X20-8.8-ZN
14	12.01.008	4		WASHER,SPRING	FEDERRING	RONDELLE FREIN	VEERRING	DIN128-M8-ZN
15	10.02.091	2		SCREW,HEX	SKT.SCHRAUBE	VIS A TETE,HEX	ZESK.TAPBOUT	DIN933,M8X25-8.8-ZN
16	11.05.010	5		LOCKNUT	SICHERUNGSMUTTER	CONTRE-ECROU	BORGMOER	DIN985,M10-8-ZN
17	12.11.010	4		WASHER	UNTERLEGSCHEIBE	RONDELLE	SLUITRING	DIN125A,M10-ZN
18	10.02.121	2		SCREW,HEX	SKT.SCHRAUBE	VIS A TETE,HEX	ZESK.TAPBOUT	DIN933,M10X30-8.8-ZN
19	AA-02-20	4		CHEESE HEAD SCREW	ZYLINDERSCHRAUBE	VIS A TETE CYLINDR.	CILINDERSCHROEF	DIN84,M5X35-VZ
20	12.11.006	2		WASHER	UNTERLEGSCHEIBE	RONDELLE	SLUITRING	DIN125A,M6-ZN
21	11.05.006	2		LOCKNUT	SICHERUNGSMUTTER	CONTRE-ECROU	BORGMOER	DIN985,M6-8-ZN
22	CA-01-20	1		PLUG,CAP	SCHUTZKAPPE	CAPUCHON	BESCHERMDOP	
23	CF-02-34	1		GASMANETTE CPL.	GASMANETTE CPL.	GASMANETTE CPL.	GASMANETTE CPL.	
24	AA-04-15	1		SCREW,WING	SCHRAUBE,FLÜGEL	VIS A OREILLES	SCHROEF,VLEUGEL	DIN316-M8X16-4.6-ZN
25	W10-05-009	1		BRACKET	STUETZE	APPUI	STELBUISSTEUN	

FRAME WITH DRIVE | RAHMEN MIT ANTRIEB | BATI AVEC SYSTÈME D'ENTRAÎNEMENT | FRAME MET AANDRIJVING

B10

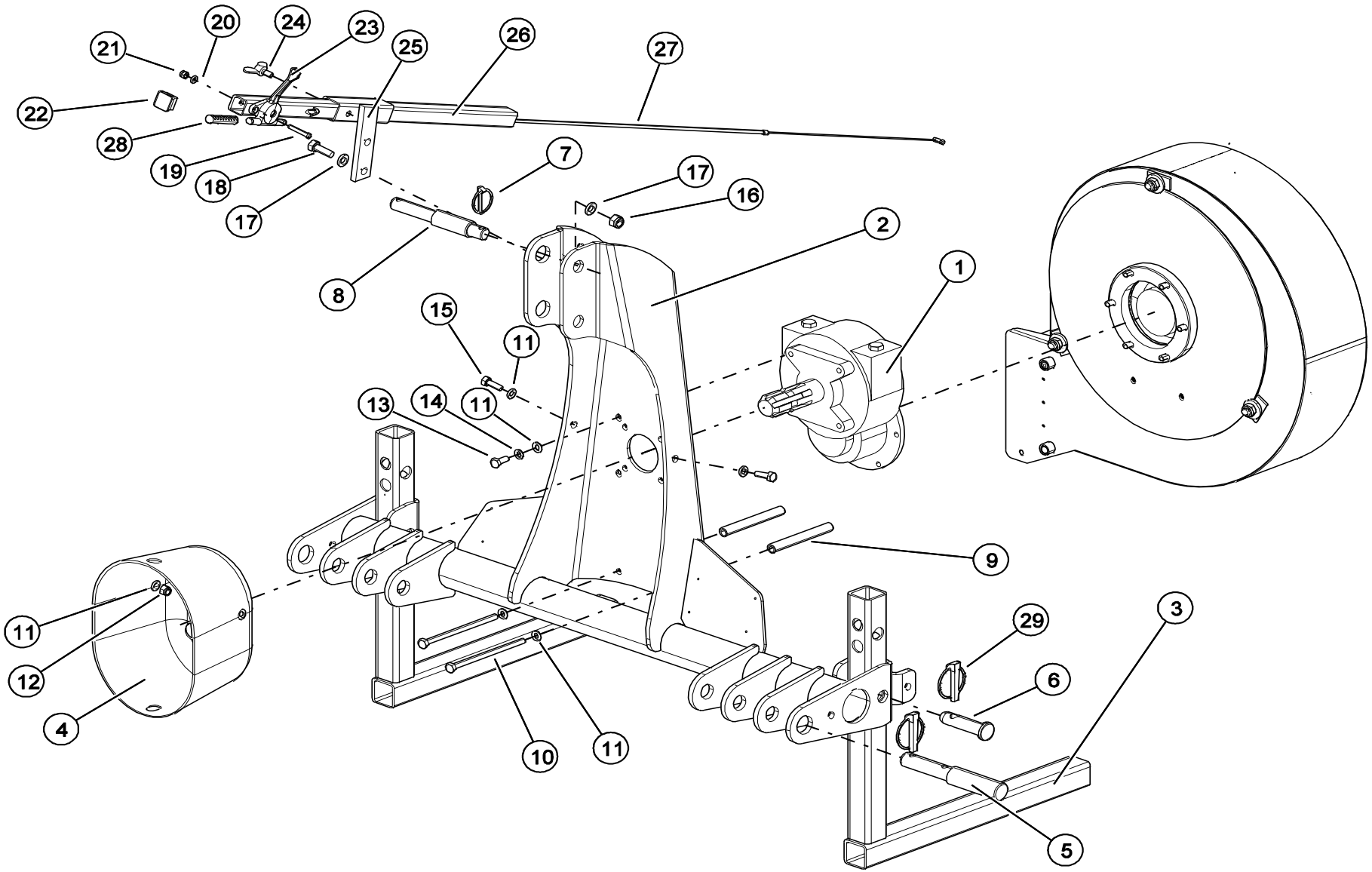

FRAME WITH DRIVE | RAHMEN MIT ANTRIEB | BATI AVEC SYSTÈME D'ENTRAÎNEMENT | FRAME MET AANDRIJVING

B10

KEY	PART NO.	QTY	SERIAL NO.	DESCRIPTION	BESCHREIBUNG	DESIGNATION	OMSCHRIJVING	REMARKS
26	W10-05-010	1		ADJUSTER TUBE	ADJUSTER TUBE	ADJUSTER TUBE	STELBUIS	
27	BL-01-22	1		AIRFLOW CABLE CPL.	KABEL LUFTSTROM REG. KPL.	CABLE CONTROL AERO CPL.	LUCHTREGELKABEL CPL.	
28	BL-01-31	1		TOOTHSTRIP MANETTE	ZAHNSTREIFEN MANETTE	LAME DENT MANETTE	TANDSTRIP MANETTE	
29	AE-01-33	2		SPRING LOCKING PIN	FEDER SPLINT	EPINGLE A RESORT	BORGPEN VEREND	

PTO SHAFT | GELENKWELLE | ARBRE DE CARDAN | KRUISKOPPELINSAS

B10

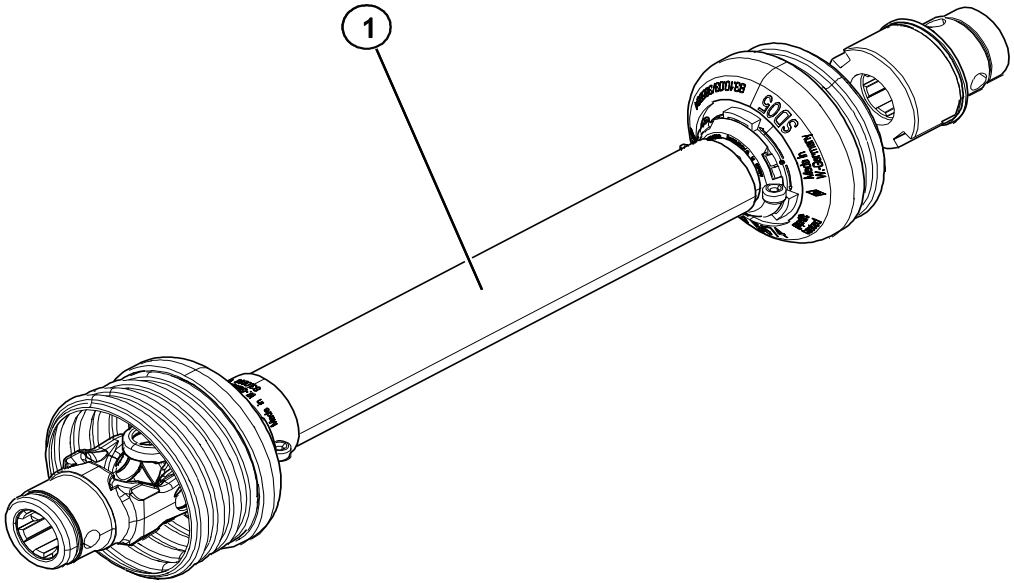

PTO SHAFT | GELENKWELLE | ARBRE DE CARDAN | KRUISKOPPELINSAS

B10

KEY	PART NO.	QTY	SERIAL NO.	DESCRIPTION	BESCHREIBUNG	DESIGNATION	OMSCHRIJVING	REMARKS
1a	EWB990006	1		PTO SHAFT	GELENKWELLE	ARBRE DE CARDAN	KRUISKOPPELINGSAS	ZONDER VRIJLOOP
1b	EWB990007	1		PTO SHAFT	GELENKWELLE	ARBRE DE CARDAN	KRUISKOPPELINGSAS	VRIJLOOP RECHTS